Product Data Sheet

GW38419

DATA CENTER Serisi

Konut ve üçüncül sektör ortamlarında LAN ağlarının bağlantısı ve dağıtımı için eksiksiz sistem. Ürün yelpazesi, fiber optik çözümleri, duvar panelleri, zemin kabinleri ve bakır kablolama ürünlerini içerir.
Veri Merkezi panoları ve kabinleri, her uygulama ihtiyacına uyum sağlamak için çok çeşitli modülerlik ve farklı derinliklerde (1000 mm'ye kadar) mevcuttur.
Yüksek kaliteli malzemelerden yapılmış (tam yükte statik akış 1000 kg'a ulaşabilir), ürünler ayrıca basit kablolama (geniş iç hacimler sayesinde) ve çıkarılabilir ve ters çevrilebilir ön kapaklarla tam kişiselleştirme ile karakterize edilir.

Kategori	19” duvara monte kabin	Malzeme	Çelik
Bitiş	dokulu	Renk	Gri (RAL 7035)
Kablolama ünitesi	15 yaşında	Kapak tipi	tersine çevrilebilir
kapı açma	180°	statik yük kapasitesi	50 Kilogram
Hayır. Dikmeler	2	Derinlik (mm)	600 mm
Dış boyut LxHxD (mm)	600x740x600	IP derecesi	IP20
Elektrokod	3752		

DIMENSIONAL

GW 38 406
GW 38 407
GW 38 408
GW 38 409
GW 38 418
GW 38 419

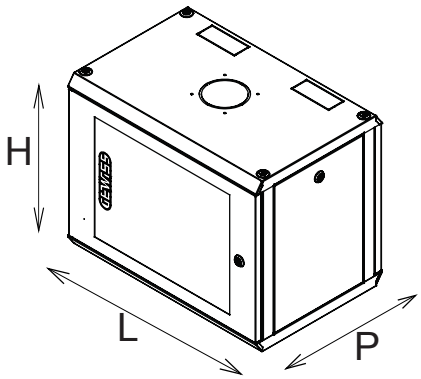

	H	L	P	

TECHNICAL SYMBOLOGY

IP

IP20

STANDARDS/APPROVALS

CE

GEWISS S.p.A. Via Domenico Bosatelli 1
24069 Cenate Sotto - Bergamo - Italy
tel. +39 035 94 61 11 fax +39 035 94 69 09

www.gewiss.com
sat@gewiss.com
Last update 26/04/2024

Data, measures, designs and pictures are shown only as informative purposes, and could be changed without previous notice