Product Data Sheet

GW50610

GW FIR Serisi

Konut, üçüncül ve endüstriyel uygulamalar için kullanılan elektrik tesisatları için aksesuar sistemleri. Sistem, borular ve kablolar için bağlantı elemanları, kablo bağlantı parçaları, sert borular için aksesuarlar (RK Serisi) ve esnek borudan (DF Serisi) oluşur. Sistem ayrıca çok çeşitli kablo bağları (52FS Aralığı) ve Klamensler (44 Aralığı) içerir.

Renk	Gri RAL 7035	Malzeme	Çarpmaya dayanıklı polimer
İç Ø (mm)	3-4	Tanım	Klips
Akkor Tel Deneyi:	750 °C	Dış borular (mm) için	3-4
Tip	Pimli	Çalıştırma sıcaklığı	-5 +60 °C
Malzeme tipi	EN 60754-2 uyarınca halojen Free dir	Elektrokod	21221
Standart	EN 61386-1 (uygulanabilirse)		

DIMENSIONAL

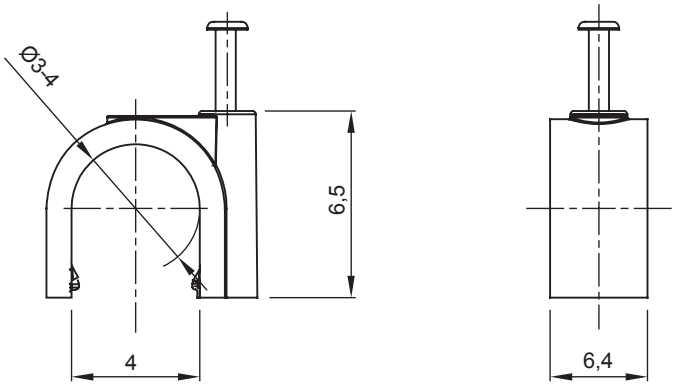

TECHNICAL SYMBOLOGY

GWT

HF HALOGEN FREE

750 °C

STANDARDS/APPROVALS

CE

GEWISS S.p.A. Via Domenico Bosatelli 1
24069 Cenate Sotto - Bergamo - Italy
tel. +39 035 94 61 11 fax +39 035 94 69 09

www.gewiss.com
sat@gewiss.com
Last update 19/04/2024

Data, measures, designs and pictures are shown only as informative purposes, and could be changed without previous notice