Product Data Sheet

GW95115

Gama 90 RCD

Descriere	**Cu RCCB cu protecție la supracurent**
Cod	**MDC 60**
Nr. poli	**1P+N**
Nr. module	**2**
Curent nominal	**6 A**
Curent de funcționare rezidual nominal (IΔn)	**300 mA**
Tip	**A**
Curbă	**B**
Tensiune nominală (EN/IEC 61009-1, 61009-2-1)	**230/240V**
Energy limiting class	**3**

Standard	**IEC/EN 61009-1, IEC/EN 61009-2-1**	**Frecvență nominală (Hz)**	**50/60 Hz**
Capacitate de rupere IEC/EN 61009-1 230V (Icn)	**6000 A**	**Capacitate de rupere IEC/EN 61009-1 (Ics)**	**1 x Icn**
Capacitate de rupere IEC/EN 60947-2 230V (Icu)	**10 kA**	**Capacitate de întrerupere EN 60947-2 (Ics)**	**75% Icu**
Tensiune de izolare (Ui)	**500 V**	**Nivel de imunitate (8/20 µs)**	**250 A**
Tensiune nominală de rezistență la impulsuri (Uimp)	**4 kV**	**Categorie supratensiune**	**III**
Rezistența electrică	**10,000**	**Rezistența mecanică:**	**20,000**
Cablu rigid secțiune	**<=1x35 - <=2x16 - <=1x16+2x10 mm²**	**Cablu flexibil secțiune**	**<=1x35 - <=2x16 - <=1x16+2x10 mm²**
Conexiune dublă	**DA (numai în aval)**	**Cuplu de strângere nominal**	**2 Nm**
Temperatură de funcționare	**-25 +60° C (derating of In with T>30° C)**	**Temperatura de stocare**	**-40 +70 °C**
Compatibilitate auxiliare	**Da**	**Compatibilitate ReStart**	**Da**
Poziția de asamblare	**Orice**		

DIMENSIONAL

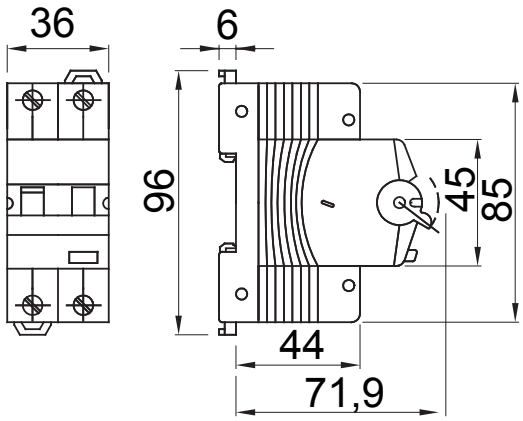

WIRING DIAGRAM

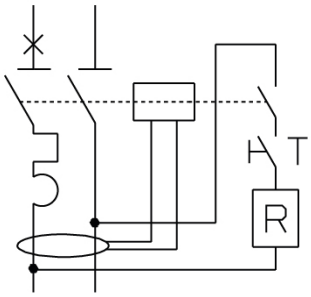

1P+N

STANDARDS/APPROVALS

GEWISS S.p.A. Via Domenico Bosatelli 1
24069 Cenate Sotto - Bergamo - Italy
tel. +39 035 94 61 11 fax +39 035 94 69 09

www.gewiss.com
sat@gewiss.com
Last update 25/04/2024

Data, measures, designs and pictures are shown only as informative purposes, and could be changed without previous notice