Product Data Sheet

GW95025MA

Gama 90 RCD

Descriere	**Cu RCCB cu protecție la supracurent**
Cod	**MDC 100 MA**
Nr. poli	**2P**
Nr. module	**2**
Curent nominal	**6 A**
Curent de funcționare rezidual nominal (IΔn)	**30 mA**
Tip	**C.A.**
Curbă	**C**
Tensiune nominală (EN/IEC 61009-1, 61009-2-1)	**110 V**
Energy limiting class	**3**

Standard	**IEC/EN 61009-1, IEC/EN 61009-2-1**	**Frecvență nominală (Hz)**	**50/60 Hz**
Capacitate de rupere IEC/EN 61009-1 110V (Icn)	**10000 A**	**Capacitate de rupere IEC/EN 61009-1 230V (Icn)**	**10000 A**
Capacitate de rupere IEC/EN 61009-1 (Ics)	**0,75 x Icn**	**Capacitate de rupere IEC/EN 60947-2 110V (Icu)**	**15 kA**
Capacitate de întrerupere EN 60947-2 (Ics)	**50% Icu**	**Tensiune de izolare (Ui)**	**500 V**
Nivel de imunitate (8/20 µs)	**250 A**	**Tensiune nominală de rezistență la impulsuri (Uimp)**	**4 kV**
Categorie supratensiune	**III**	**Rezistența electrică**	**10,000**
Rezistența mecanică:	**20,000**	**Cablu rigid secțiune**	**<=1x35 - <=2x16 - <=1x16+2x10 mm²**
Cablu flexibil secțiune	**<=1x35 - <=2x16 - <=1x16+2x10 mm²**	**Conexiune dublă**	**DA (numai în aval)**
Cuplu de strângere nominal	**2 Nm**	**Temperatură de funcționare**	**-25 +60° C (derating of In with T>30° C)**
Temperatura de stocare	**-40 +70 °C**	**Compatibilitate auxiliare**	**Da**
Compatibilitate ReStart	**Da**	**Poziția de asamblare**	**Orice**

DIMENSIONAL

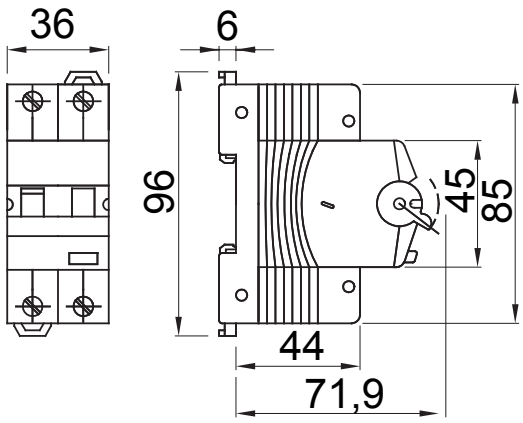

WIRING DIAGRAM

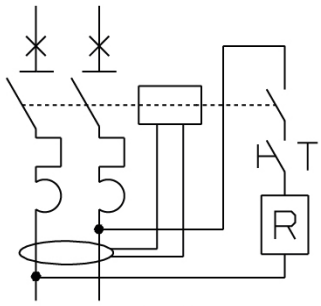

2P

STANDARDS/APPROVALS

GEWISS S.p.A. Via Domenico Bosatelli 1
24069 Cenate Sotto - Bergamo - Italy
tel. +39 035 94 61 11 fax +39 035 94 69 09

www.gewiss.com
sat@gewiss.com
Last update 19/04/2024

Data, measures, designs and pictures are shown only as informative purposes, and could be changed without previous notice