# Product Data Sheet
# GW27616
## Gama 27 COMBI

**Un sistem complet, versatil de containere modulare, perfect integrabile în gama de SISTEME casnice şi capabile să îndeplinească cerinţele ridicate de instalare de protecţie ale sectoarelor rezidenţial, comercial şi industrial. Gama 27 COMBI este disponibilă atât în versiunea IP40, cât şi în versiuni etanşe cu grad de protecţie IP55, IP65 şi IP66, recomandate pentru toate aplicaţiile în aer liber care sunt supuse unor condiţii atmosferice extreme.**

| | | | |
|---|---|---|---|
| **Descriere** | **3 module** | **Nr. bande** | **3** |
| **Culoare** | **Antracit RAL 7021** | **Nr. orificii de asomare Ø23** | **1 în partea de jos** |
| **Tip de orificii knock-out** | **Demontabil cu unealtă** | **Grad IP** | **IP40** |
| **Clasa de izolaţie** | **II** | **Rezistenţă mecanică** | **IK07** |
| **Pre-aranjament compartiment** | **1** | **Caracteristici** | **- Fără halogen** |
| **Şuruburi capac** | **Oţel rezistent la coroziune** | **Strângerea şuruburilor de strângere** | **0.8 Newton/metru** |
| **Dim. exterioară LxHxD (mm)** | **99x82x54** | **Test de încercare cu fir incandescent** | **650 °C** |
| **Termo-presiune cu bilă** | **70 °C** | **Standard** | **EN 50085-2-1** |
| **Temperatura de instalare** | **-5 +60 °C** | **Electrocod** | **0212** |

## DIMENSIONAL

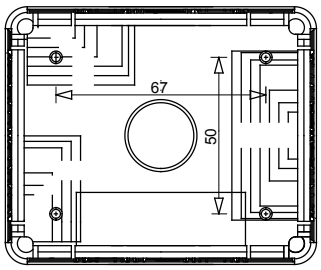


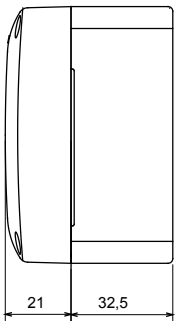


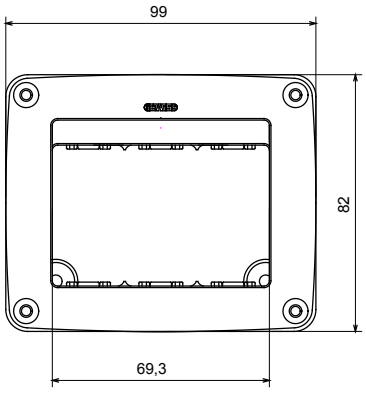


## TECHNICAL SYMBOLOGY

Demontabil cu unealtă

IP
IP40

II

IK
IK07

HF
HALOGEN FREE
- Fără halogen

GWT
650 °C

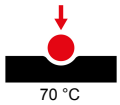
70 °C

## STANDARDS/APPROVALS

UK CA CE

**GEWISS S.p.A. Via Domenico Bosatelli 1**
**24069 Cenate Sotto - Bergamo - Italy**
**tel. +39 035 94 61 11 fax +39 035 94 69 09**

**www.gewiss.com**
**sat@gewiss.com**
**Last update 27/04/2024**

**Data, measures, designs and pictures are shown only as informative purposes, and could be changed without previous notice**