Product Data Sheet

GW44256

Gama 44 CE

Gama 44 CE - Cutii de joncțiune etanșe la apă pentru montare pe suprafață în conformitate cu EN 60670-1 (cei 23-48) şi IEC 60670-22 (cei 23-94) şi fabricate DIN tehnopolimeri de înaltă performanță. Gama include versiuni cu grad de protecție IP44, IP55, IP56 cu pereți netezi sau cu presetupe cu intrare rapidă şi diferite tipuri de capace: oarbă / transparentă, adâncă/simplă, presare/înşurubare (DIN plastic, de asemenea 1/4 rotație sau DIN metal). Disponibil în diferite materiale cu auto-stingere (până la 960 °C GWT). Potrivit pentru joncțiuni obişnuite, pentru utilizări speciale şi pentru utilizări industriale.

Clasa de izolație	**II (conform standardelor IEC 61140)**	**Culoare**	**Gri RAL 7035**
Grad IP	**IP56**	**Material**	**Technopolymer GWPLAST 75**
Rezistență mecanică	**IK08**	**Dim. internă LxHxD (mm)**	**150x110x140**
Găuri max Ø posibile	**29 mm**	**Şuruburi capac (nr. şi tip)**	**- Oțel inoxidabil**
Cerere	**Utilizări speciale**	**Test de încercare cu fir incandescent**	**960 °C**
Capac	**Înşurubat adânc**	**Temperatură de funcționare**	**-25 +60 °C**
Electrocod	**02211**	**Termo-presiune cu bilă**	**85 °C**
Strângerea şuruburilor de strângere	**1.2 Newton/metru**	**Pereți**	**Neted**
Accesorii pentru restaurarea izolației	**GW44622**		

DIMENSIONAL

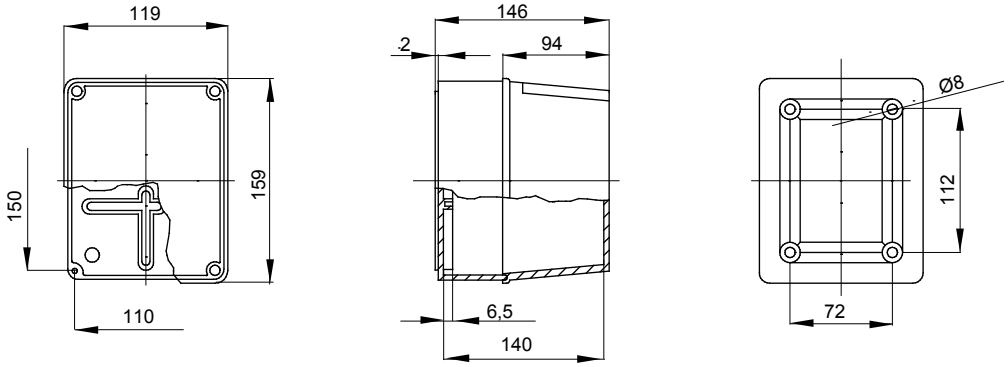

TECHNICAL SYMBOLOGY

II (conform standardelor IEC 61140)

IP

IP56

IK

IK08

GWT

960 °C

85 °C

STANDARDS/APPROVALS

GEWISS S.p.A. Via Domenico Bosatelli 1
24069 Cenate Sotto - Bergamo - Italy
tel. +39 035 94 61 11 fax +39 035 94 69 09

www.gewiss.com
sat@gewiss.com

Last update 26/04/2024

Data, measures, designs and pictures are shown only as informative purposes, and could be changed without previous notice