# Product Data Sheet

## GW95167

Seria 90 RCD

| | |
|---|---|
| Opis | WY??CZNIK RCCB Z ZABEZPIECZENIEM NADPR?DOWYM |
| Kod | MDC 60 |
| Liczba biegunów | 4P |
| Liczba Modu?y | 4 |
| Pr?d roboczy | 16 A |
| Znamionowy roboczy pr?d szcz?tkowy | 30 mA |
| lampy | A |
| Krzywa | B |
| Napi?cie znamionowe (EN/IEC 61009-1, 61009-2-1) | 400/415 V |
| Klasa ograniczenia energii | 1 |

| | | | |
|---|---|---|---|
| Norma | IEC/EN 61009-1, IEC/EN 61009-2-1 | Pr?d cz?stotliwo?? (Hz) | 50/60 Hz |
| Zdolno?? wy??czania 400V wg EN 61009-1 (Icu) | 6000 A | Zdolno?? wy??czania wg EN 61009-1 (Ics) | 1 x Icn |
| Zdolno?? wy??czania 400V (Icu) wg EN 60947-2 | 6 kA | Zdolno?? wy??czania wg EN 60947-2 (Ics) | 100% Icu |
| Napi?cia izolacji (Ui) | 500 V | Poziom odporno?ci (8/20 ?s) | 250 A |
| Znamionowe wytrzymywane napi?cie impulsowe (Uimp) | 4 kV | Przepi?cie kategoria | III |
| Wytrzyma?o?? elektryczna | 10.000 | Wytrzyma?o?? mechaniczna | 20.000 |
| Przekrój kabla sztywnego | <=1x35 - <=2x16 - <=1x16+2x10 mm² | Przekrój kabla elastycznego | <=1x35 - <=2x16 - <=1x16+2x10 mm² |
| Z??cze podwójne | TAK (tylko za) | Znamionowy moment dokr?cania | 2 Nm |
| Temperatura robocza -25 +60° C (obni?enie warto?ci znamionowych In przy T>30° C) | | Temperatura przechowywania | -40 +70 °C |
| Wyposa?enie pomocnicze Kompatybilno?? | Tak | ReStart Kompatybilno?? | Tak |
| Monta? po?o?enie | Wszelkie | | |

## DIMENSIONAL

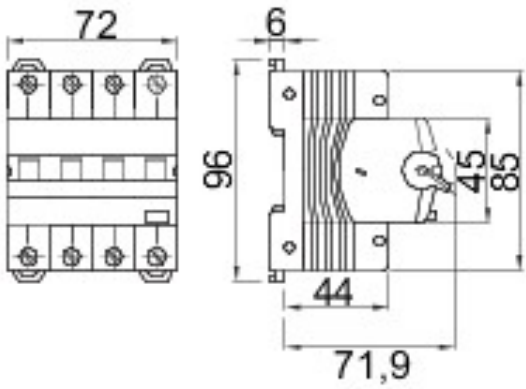


## WIRING DIAGRAM

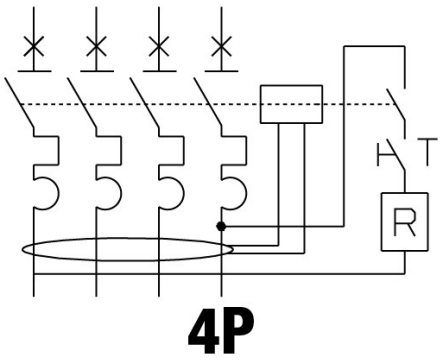


## STANDARDS/APPROVALS

GEWISS S.p.A. Via A. Volta, 1
24069 Cenate Sotto - Bergamo - Italy
tel. +39 035 94 61 11 fax +39 035 94 69 09

www.gewiss.com
sat@gewiss.com
Last update 24/04/2024

Data, measures, designs and pictures are shown only as informative purposes, and could be changed without previous notice