Product Data Sheet

GW44408

Seria 44 CE

Produkty z serii 44 CE stanowi? wodoszczelne puszki instalacyjne do monta?u natynkowego zgodne z normami EN 60670-1 (CEI 23-48) oraz IEC 60670-22 (CEI 23-94) oraz wykonane z technopolimerów o wysokiej wytrzyma?o?ci.. W tej serii produktów znajduj? si? wersje o stopniu ochrony IP44, IP55, IP56 z g?adkimi ?ciankami lub wyposa?one w d?awiki kablowe do szybkiego monta?u oraz ró?ne rodzaje pokryw: za?lepiaj?ce / przezroczyste, wkl?s?e / p?askie, wciskane / wkr?cane (wykonane z tworzywa sztucznego, równie? wkr?cane na 1/4 obrotu, lub wykonane z metalu).. Produkty dost?pne s? w wykonaniu z wielu rodzajów materia?ów samogasn?cych (do 960 °C w próbie roz?arzonym drutem). Nadaj? si? do przy??czy zwyk?ych, do zastosowa? specjalnych, a tak?e do zastosowa? przemys?owych..

Klasa Izolacji	II (zgodnie z normami IEC 61140)	Kolor	Szary RAL 7035
Ochrona IP	IP56	Materia?	Technopolimerowy GWPLAST 120
Odporno?? na wstrz?sy	IK08	Wymiary wewn?trzne LxHxD (mm)	240x190x90
Maks. Ø otworów, mo?liwa	37 mm	?ruby pokrywy (liczba i typ)	4 izolacja, plombowane, na zawias
Zastosowanie	Do zastosowa? przemys?owych	Próba roz?arzonym drutem	650 °C
Pokrywka	P?aska wkr?cana	Temperatura robocza	-25 +60 °C
Rodzaj materia?u	Bezhalogenowe zgodnie z norm? EN 50267-2-2	Electrocod	02211
Twardo?? kulkowa	110 °C	Moment dokr?cania moment dokr?cania ?rub	1.8 Newton/Meter
?ciany	G?adki	Wyposa?enie dodatkowe do przywrócenia izolacji	GW44621, GW44622

DIMENSIONAL

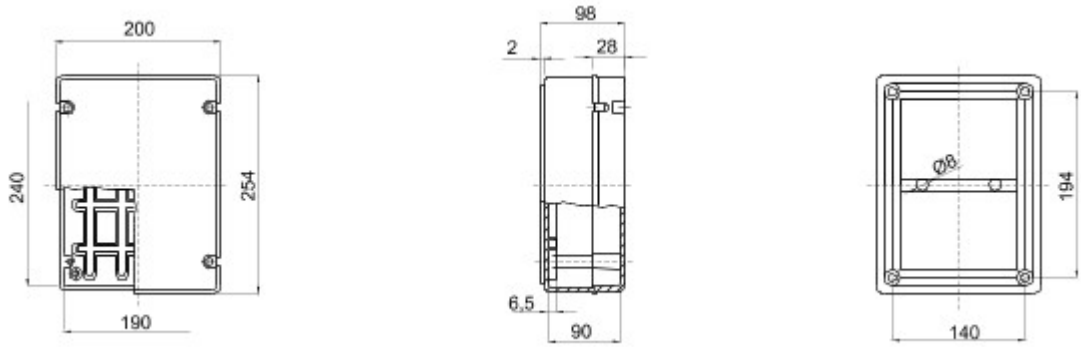

TECHNICAL SYMBOLOGY

II (zgodnie z normami IEC 61140)

IP

IP56

IK

IK08

GWT

650 °C

-25 +60 °C

Bezhalogenowe zgodnie z norm? EN 50267-2-2

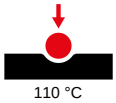

110 °C

STANDARDS/APPROVALS

GEWISS S.p.A. Via A. Volta, 1
24069 Cenate Sotto - Bergamo - Italy
tel. +39 035 94 61 11 fax +39 035 94 69 09

www.gewiss.com
sat@gewiss.com
Last update 26/04/2024

Data, measures, designs and pictures are shown only as informative purposes, and could be changed without previous notice