Product Data Sheet

GW16224CG

Chorus - Residentiële serie

Serie platen voor de Chorus bekabelingstoestellen, in een groot aantal vormen, kleuren, materialen en afwerkingen. Inclusief zes verschillende vormen (ONE, GEO, LUX, ART, ICE en ICE Touch) voor rechthoekige dozen max. 12 modules en drie verschillende vormen (ONE International, GEO International en LUX International) geschikt voor ronde/vierkante dozen, in enkelvoudige of meervoudige horizontale/verticale modulaire uitvoering, van 2 max. 2+2+2+2 modules. Alle platen in de Chorus bekabelingstoestellen gebruiken dezelfde framehouders, zonder dat extra adapters nodig zijn. De serie omvat ook blinde platen, IP55 waterbestendige platen en zelfdragende platen voor profielen en panelen.

Serie	LUX International	Omschrijving	2+2 stellen
Type	Verticaal	Kleur	IJs
Materiaal	Glas	Afwerking	Ondoorzichtige afwerking
Voor steun-codes	GW16821, GW16822, GW16823	Gloeidraadproef	650 °C
Thermospanning met kogel	70 °C	Standaard	EN 60669-1
Electrocod	0110		

DIMENSIONAL

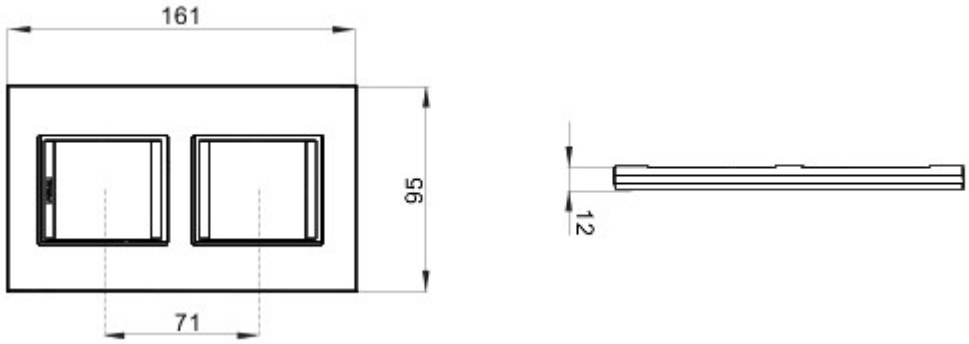

TECHNICAL SYMBOLOGY

STANDARDS/APPROVALS

GEWISS S.p.A. Via A. Volta, 1
24069 Cenate Sotto - Bergamo - Italy
tel. +39 035 94 61 11 fax +39 035 94 69 09

www.gewiss.com
sat@gewiss.com
Last update 20/04/2024

Data, measures, designs and pictures are shown only as informative purposes, and could be changed without previous notice