# Product Data Sheet

## GW67250N

IB serie

Vergrendelde contactdozen conform de norm IEC 309

Industriële contactdozen in overeenstemming met de norm IEC 309, met mechanische vergrendeling bestaande uit een stroomonderbreker waardoor de stekker alleen in geopende stand kan worden ingestoken en uitgetrokken, en de schakelaar kan alleen sluiten als de stekker is ingestoken. Wide serie inclusief modellen met draaischakelaar en zekeringhouderplaat, AUTOMATIKA met miniatuurstroomonderbreker 6 kA C-karakteristiek, en uitvoering met veiligheidstransformator. Zeer veelzijdige toepassing dankzij de mogelijkheid van montage op bodemplaten en in inbouwdozen, en borden uit de 68 Q-DIN en Q-MC series.

| | | | |
|---|---|---|---|
| Type zekering | Ø 22x58 mm | Type | Verticaal |
| Zekeringsuitschakel-vermogen | > 50 kA | Thermospanning met kogel | 125 °C (IB-contactdoos) - 80 °C (bodem) |
| Nominale isolatie-spanning (Ui) | 500 V | IP-graad | IP67 |
| Aantal polen | 3P+N+E | Stoot-bestendigheid | IK08 |
| Frequentie | 50/60 Hz | Bedrijfstemperatuur | -25 +40 °C |
| Beveiliging | Zekeringhouder (CBF) | Met bodem | Ja |
| Electrocod | 2222 | Gloeidraadproef | 850 °C (IB-contactdoos) - 650 °C (bodem) |
| Kleur | Blauw | Afschakel-vermogen (Icc) | 10 kA |
| Gewicht | Max. 2,5 kg | IB-contactdoos nominale stroom (In) | 48 A |
| Nominale stoot-houdspanning (Uimp) | 4 kV | Nominale stroom (A) | 63 |
| Referentie u | 9 | Nominale spanning | 200 - 250 V |

## DIMENSIONAL

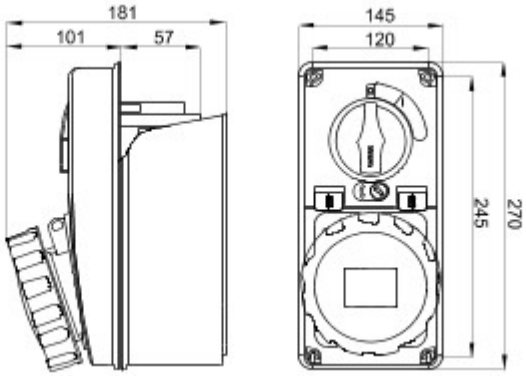


## TECHNICAL SYMBOLOGY

125 °C (IB-contactdoos) - 80 °C (bodem)

**IP** IP67

**IK** IK08

-25 +40 °C

**GWT** 850 °C (IB-contactdoos) - 650 °C (bodem)

## STANDARDS/APPROVALS