Ficha Técnica Producto

DX43316

Serie GW FIT

Accesorios de instalación del tubo rígido serie RK con grado de protección IP40 e IP67.

Color	Gris RAL 7035	Grado de protección	IP65
Tubos Ø (mm)	16	Vaina Ø (mm)	12
Tipo de material	Libre de halógenos según EN 60754-2	Código Electrocod	21221

DIMENSIONAL

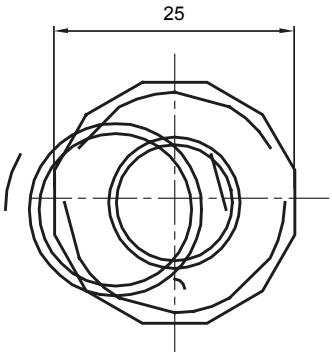

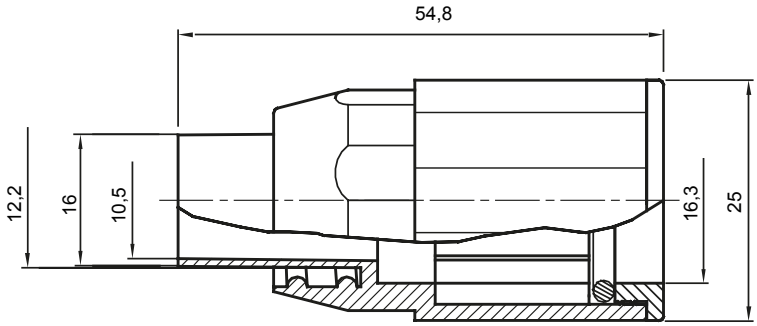

SIMBOLOGÍA TÉCNICA

IP

IP65

HF HALOGEN FREE

MARCAS/APROBACIONES

CE

GEWISS S.p.A. Via Domenico Bosatelli 1
24069 Cenate Sotto - Bergamo - Italy
tel. +39 035 94 61 11 fax +39 035 94 69 09

www.gewiss.com
sat@gewiss.com
Última actualización 19/04/2024

Datos, medidas, dibujos y fotos son mostrados solamente a título informativo, siendo posible su modificación sin previo aviso