# Produktdatenblatt

## GWF1105CL830

ELIA FL Mini

ELIA FL Mini ist ein energiesparender LED-Scheinwerfer für Innen- und Außenbeleuchtung für Wohnhaus-und professionelle Anwendungen wie Fassaden, Gärten, Grünflächen und Gehwege. Das Sortiment ist in 2 Größen und 3 Leistungsstufen (10 W, 20 W und 30 W) erhältlich und bietet mit seinen vielfältigen Kombinationsmöglichkeiten große Flexibilität: 2 Farbtemperaturoptionen (3,000 K warmweiß und 4,000 K neutralweiß) mit einem Farbwiedergabeindex von mehr als 80, und 2 Optikoptionen (100° oder asymmetrisch). Die Vorrichtung ist mit einem integrierten Ein-/Aus-Netzteil ausgestattet und ist auch mit einem integrierten Bewegungs- und Leuchtkraftsensor erhältlich. Die Leuchte kann durch die integrierte verstellbare Stahlhalterung decken-, wand- oder bodenmontiert werden, und dank ihres Gehäuses aus schwarzem, pulverbeschichtetem Aluminiumdruckguss und seines Frontglases ist sie robust, langlebig und hält rauen Umgebungsbedingungen stand.

| | |
|---|---|
| **ALLGEMEINE INFORMATIONEN** | - |
| Kontext | Wohnfassaden, Außenbereiche und Gartenbeleuchtung |
| Leuchte | LED-Fluter mit geringem Stromverbrauch und integriertem Sensor |
| Anwendung | Innen-/Aussenbereich |
| Eindeutiger digitaler Code (Datamatrix) | Derzeit nicht vorhanden |
| Farbe | Schwarz |
| Art der Lichtquelle | LED |
| System leistung | 30 W |
| Lebensdauer | L80B50 (Tq=25°C) > 90.000 h |
| Gewicht (kg) | 1.1 |
| Garantie | 3 Jahre |
| Lagertemperatur | -40° +80° |
| Betriebstemperatur | -20 +40 °C |
| **MATERIALIEN** | - |
| Gehäuse | Aluminiumdruckguß |
| Abdeckung | Gehärtetes 4 mm dickes Oberflächenglas mit Gewiss-Logo |
| Optik | Hocheffiziente Linsen- und Reflektoreinheit |
| Dichtung | - |
| Sperrhaken | - |
| Externe Schraube | Edelstahl |
| Farbe | Pulverbeschichtung |
| **NORMEN UND ZERTIFIKATE** | - |
| Klassifikation | - |
| Leuchte mit reduzierter Oberflächentemperatur | - |
| Zertifikat nach DIN 18032-3 | Nicht verfügbar |
| IPEA | Grünflächen A5+ |
| Isolations- klasse | I |
| Schutzart | IP65 |
| Schlagfestigkeit | IK08 |
| Glühdrahtprüfung | 750 °C |

| | |
|---|---|
| **OPTIK- UND BELEUCHTUNGSMERKMALE** | - |
| Optik | 100° |
| Unified Glare-Stufe | ULOR = 0% |
| Bemessungslichtstrom (lm) | 3900 |
| Leuchten Lichtausbeute (lm/W)* | 130 |
| Farb- temperatur | 3000 K |
| Farbrendering-Index | CRI 80 |
| Standardabweichungs-Farbabgleich | SDCM = 5 |
| Photobiologische Risikoklasse | RG1 |
| Standard | EN 60598-1; EN 60598-2-5; IEC/TR 62778; EN 62493 |
| **ELETRISCHE UND BELEUCHTUNGSMERKMALE** | - |
| Versorgungs- spannung | 220-240 V |
| Bemessungs- frequenz (Hz) | 50/60 Hz |
| Treiber | Integrierte |
| Treiber-Fehlerrate | F10 (Tq=25°C) > 80.000 h |
| Überspannungsschutz | DM 1KV / CM 2KV |
| Steuerungssystem | PIR-Sensor |
| **INSTALLATION UND WARTUNG** | - |
| Montage und Installation | Decke - Wand - Boden |
| Neigungswinkel | Drehung an der Halterung |
| Anschluss | Mit Stromkabel |
| Befestigung | Über integrierte Halterung |
| Austauschbarkeit der Lichtquelle | Nicht austauschbar |
| Schaltgerät-Austauschbarkeit | Nicht austauschbar |
| Treiberdose | Integrierte |
| Maximale Windangriffsfläche | 0,04 m2 |
| | - |
| | - |
| | - |
| | - |

## Abmessungen

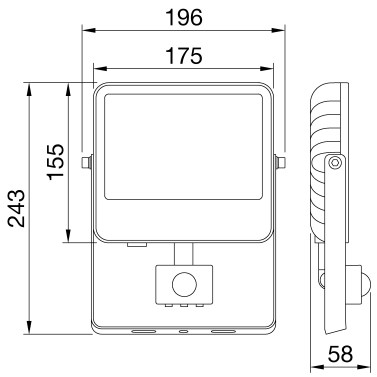


## Lichtverteilungskurve

## Technische Symbole

Daten, Maße, Ansichten und Bilder dienen nur zu Informationszwecken, letzte Aktualisierung 24/04/2024. Sie können jederzeit ohne Ankündigung geändert werden. Es wird daher immer empfohlen, die zuletzt auf der Website www.gewiss.com veröffentlichte aktuelle Version zu lesen. Die Lichtströme und die Systemleistung unterliegen einer Toleranz von +/- 10%. Sofern nicht anders angegeben, gelten die Werte für eine Umgebungstemperatur von 25 ° C. Garantiebedingungen unter https://www.gewiss.com/it/en/company/landingpage/led-warranty - 1 of 2

## Normen / Richtlinien

Daten, Maße, Ansichten und Bilder dienen nur zu Informationszwecken, letzte Aktualisierung 24/04/2024. Sie können jederzeit ohne Ankündigung geändert werden. Es wird daher immer empfohlen, die zuletzt auf der Website www.gewiss.com veröffentlichte aktuelle Version zu lesen. Die Lichtströme und die Systemleistung unterliegen einer Toleranz von +/- 10%. Sofern nicht anders angegeben, gelten die Werte für eine Umgebungstemperatur von 25 ° C. Garantiebedingungen unter https://www.gewiss.com/it/en/company/landingpage/led-warranty 