Product Data Sheet
GW40067
40 CD Serisi

IP40 korumalı dekoratif muhafazalar, 8 ila 72M boyutlarında mevcuttur. Üstün estetik bütünleşme sağlarlar. Füme şeffaf kapılar veya "PUSH" açma ve kapama ile karakterize edilen güvenlik kilidi ile donatılabilen boş kapılar ile mevcutturlar. Vidalı kablolama ile 80 A ve 125 A çift kutuplu ve tek kutuplu klemenslerle donatılabilirler; muhafazanın kurulum süresini azaltan basit ve düzgün kablolama oluşturmaya olanak tanırlar.

Yalıtım sınıfı	II (IEC 61140 standartlarına göre)	Renk	Beyaz RAL 9016
Dış boyut LxHxD (mm)	280x350x100	IP derecesi	IP40
Dağıtabilir güç (W)	25	Direnç dayanıklı	IK08
Nominal voltaj	400 V	Kapı rengi	Opak
Modül sayısı EN 50022	24 (12X2)	Nominal akım	125 A
Akkor Tel Deneyi:	650 °C	Çalıştırma sıcaklığı	-25 +60 °C
Malzeme tipi	EN 60754-2 uyarınca halojen Free dir	Elektrokod	0321
Bilyeli termo sıcaklık	70 °C	Yalıtım onarım aksesuarları	Vidalı kapaklar (GW44623) veya reçineden sabitleme braketleri (GW44621)
Standart	EN 60670-1 (CEI 23-48) IEC60670-24 CEI 23-49	Yalıtım voltajı	750 V
Maks. yerleştirilebilir modüler dağıtıcılar	2 x 12 modül		

DIMENSIONAL

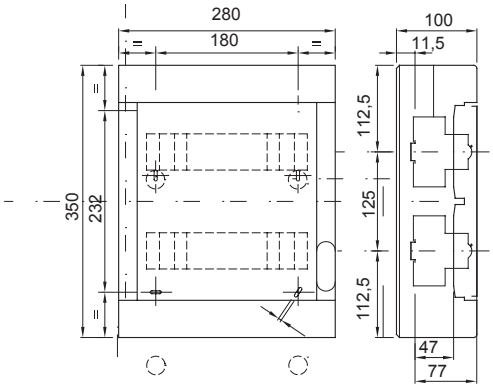

TECHNICAL SYMBOLOGY

II (IEC 61140 standartlarına göre)

IP

IP40

IK

IK08

GWT

650 °C

EN 60754-2 uyarınca halojen Free dir

70 °C

STANDARDS/APPROVALS

Data, measures, designs and pictures are shown only as informative purposes, and could be changed without previous notice