# Scheda Tecnica Prodotto

## GWJ3014R

Articoli in esaurimento



**Le wallbox I-CON sono le soluzioni JOINON studiate e pensate per integrarsi in contesti privati e semi-pubblici in conformità alla norma internazionale IEC 61851-1 ed. 3. Si contraddistinguono per un design elegante e compatto, per la speciale funzionalità “onehand recharge” e la presenza della presa antivandalo, il grado IP55 abbinato ad una resistenza certificata IK10, una gestione intelligente dei carichi, l'illuminazione Backlight, e diverse possibilità d'installazione: a parete, a incasso o a pavimento.**

| | | | |
|---|---|---|---|
| **INPUT** | - | Numero di prese (tipo) | 1 (connettore Tipo 2 con cavo 5 mt) |
| Morsettiera | 5 x 10 mm² | Attivazione ricarica | Gestito localmente, via RFID |
| Corrente nominale | 32 A | Human Interface | Led RGB |
| Potenza complessiva | 22 kW | Connettività | No |
| **OUTPUT** | - | **CARATTERISTICHE MECCANICHE E FUNZIONALI** | - |
| Tensione nominale | 400 V | Tipo di installazione e montaggio | A parete o su supporto a pavimento |
| Corrente erogata (max) | 32 A | Colore | Grigio scuro |
| Potenza max. | 22 kW | Materiale | Termoplastico (origine Post Industriale) |
| Protezione magnetotermica | Attualmente non presente | Trattamento esterno | No |
| Tipo di protezione differenziale | Attualmente non presente | Grado di protezione | IP55 |
| Contatore di energia | Attualmente non presente | Resistenza agli urti | IK10 |
| DC Leakage check | Sì | Temperatura di utilizzo | -25 +50 °C |
| Riarmo protezioni da remoto | Attualmente non presente | Personalizzabile | Sì (frontale) |

## DIMENSIONALE

40

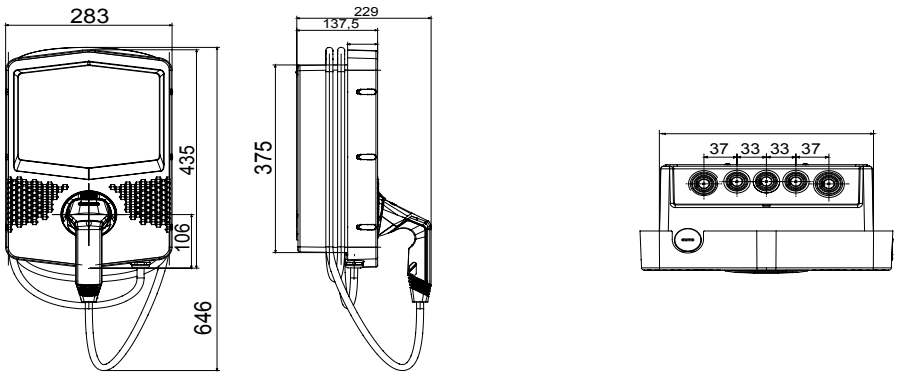


## SIMBOLOGIA TECNICA

**IP** IP55

**IK** IK10

## MARCHI/APPROVAZIONI

CE Reach Declaration

GEWISS S.p.A. Via Domenico Bosatelli 1
24069 Cenate Sotto - Bergamo - Italy
tel. +39 035 94 61 11 fax +39 035 94 69 09
Società soggetta alla direzione e coordinamento di Polifin S.p.A

www.gewiss.com
sat@gewiss.com
aggiornamento del 26/11/2026

Dati, misure, disegni e foto sono riportati a mero titolo informativo.
Potranno essere modificati in ogni momento.