# Scheda Tecnica Prodotto

# GWJ2402T

I-ON EVO



Le unità di ricarica I-ON EVO (da pavimento) e I-ON EVO WALL (da parete) sono le soluzioni JOINON per uso semi-pubblico e pubblico, progettate per resistere a qualsiasi impatto, sollecitazione, vandalismo e intemperie e predisposte anche per una completa connettività abbinata alla piattaforma e all'App JOINON EVO. Il particolare design esagonale permette alle unità di adattarsi a qualsiasi scenario urbano e configurazione di parcheggio, con una User Experience ottimale grazie ai moduli di presa antivandalo dotati di display grafico a colori che garantiscono una migliore fruizione dei servizi per l'utente EV Driver. Sono disponibili con grafica standard JOINON, personalizzabile su specifica richiesta.

| | | | |
|---|---|---|---|
| Modo di ricarica | Modo 3 | Prese di ricarica | Tipo 2 |
| Tipologia di connettore | Presa fissa (IPxxD) | Lunghezza cavo (se disponibile) | - |
| **Caratteristiche Elettriche INPUT** | - | Alimentazione (entra-esci) | 3 x 70 mm² |
| Corrente nominale | 64A | Potenza Totale | 14.8 kW |
| **Caratteristiche Elettriche OUTPUT** | - | Tensione Nominale | 230 V |
| Corrente Massima Totale | 32 A + 32 A | Potenza max. | 7,4 kW + 7,4 kW |
| Protezione magnetotermica | 32A - 2P - Curva C | Tipo di protezione differenziale | 32A - 2P - Tipo A |
| Protezione Utenza | DC Leakage 6mA | Misuratore energia | - |
| **CARATTERISTICHE FUNZIONALI** | - | Connettività | WiFi+Ethernet |
| Comunicazione | OCPP 1.6J | Gestione Carichi | DLM/OCPP |
| Attivazione ricarica | RFID o APP | Human Interface | Display 4.3" grafico |
| Master/Slave | Sì | Aggiornamenti "over the air" | Sì |
| Contatto Remoto programmabile | No | Restart | - |
| Direttive locali | - | - | - |
| **Caratteristiche Meccaniche** | - | Installazione | A parete o su palo |
| Materiale | Lamiera d'acciaio | Colore esterno | Chassie Grigio, Cappello RAL7016 |
| Trattamento superficiale | Verniciatura a polvere epossidica | Grado di protezione | IP55 |
| Resistenza agli urti | IK10 | Temperatura di esercizio | Da -25 °C a +55 °C |
| **ACCESSORI DISPONIBILI** | - | Tessera RFID | GWJ8002 |
| KIT Modem 4G | GWJ8013 | Piastra di fissaggio a terra | GW46551 |
| KIT DLM TA per gestione carichi | GWJ8037 Monofase / GWD6809+GWD6821+T.A. (GWD96441÷GWD96447) oltre i 100A | | |

## DIMENSIONALE

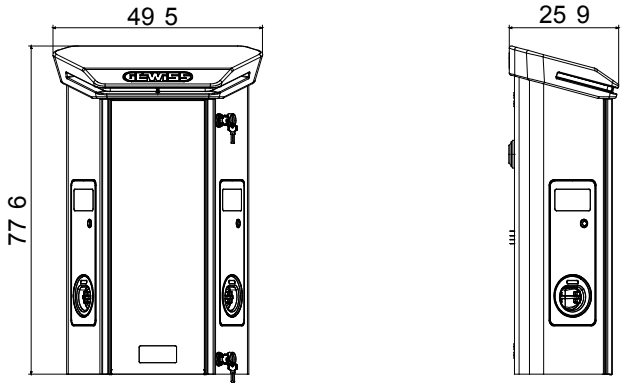


## SIMBOLOGIA TECNICA

**IP** IP55

**IK** IK10

## MARCHI/APPROVAZIONI

CE Reach Declaration

GEWISS S.p.A. Via Domenico Bosatelli 1
24069 Cenate Sotto - Bergamo - Italy
tel. +39 035 94 61 11 fax +39 035 94 69 09
Società soggetta alla direzione e coordinamento di Polifin S.p.A

www.gewiss.com
sat@gewiss.com
aggiornamento del 24/11/2026

Dati, misure, disegni e foto sono riportati a mero titolo informativo.
Potranno essere modificati in ogni momento.