MSX

IT EN FR ES DE

GEWISS

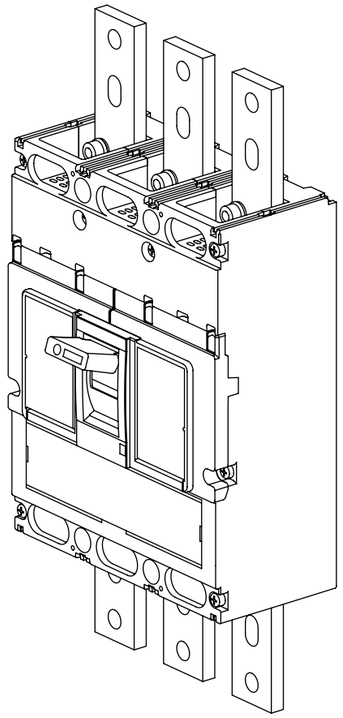

MSXE 800
MSXE 1000
MSXM 1000

CE

Contenuto dell'imballo/Attrezzi
Contents of the package/Tools
Contenu de l'emballage /outils
Contenido del embalaje/Herramientas
Inhalt der Verpackung/Werkzeuge

M8 x 45	3P	N° 4
	4P	N° 4
M8 x 30	3P	N° 12
Solo per In=800A Only for In=800A Uniquement pour In=800A Solo para In=800A Nur für In=800A	4P	N° 16

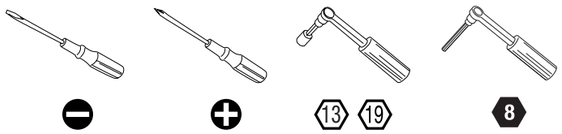

Inserimento degli accessori interni
Inserting the internal accessories
Insertion des accessoires internes
Instalación de los accesorios internos
Montage des internen Zubehörs

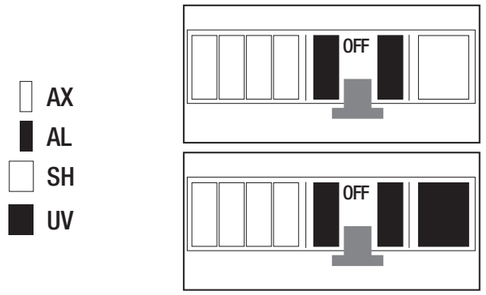

In caso di uso di uno o due ausiliari, inserirli partendo dallo slot sinistro
If one or two auxiliaries are used, insert them starting from the left-hand slot
En cas d'usure de l'un ou des deux auxiliaires, les insérer en partant de la fente (slot) de gauche
En caso de usar uno o dos auxiliares, instalarlos comenzando por el slot izquierdo
Bei einem oder zwei Zubehörteilen müssen diese ausgehend vom linken Slot eingesetzt werden

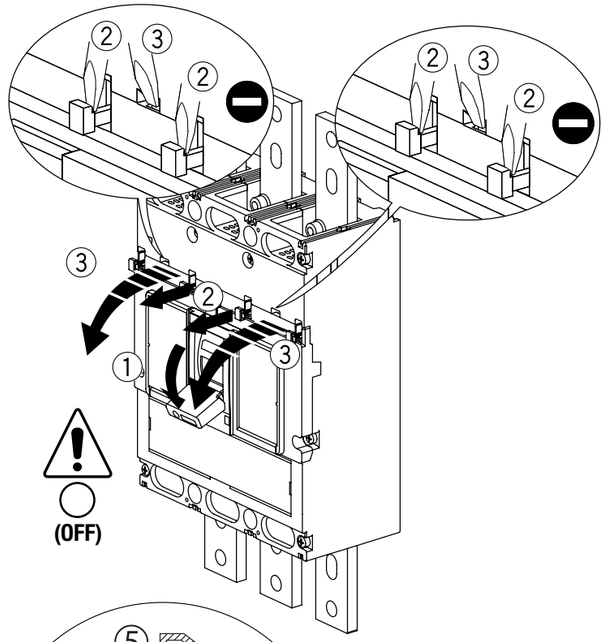

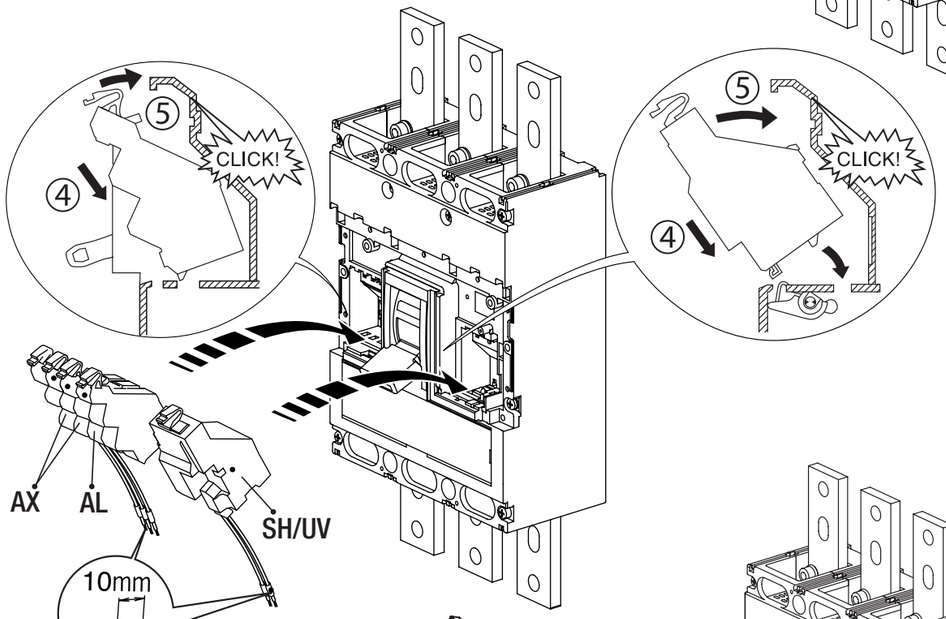

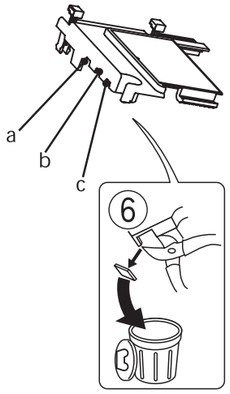

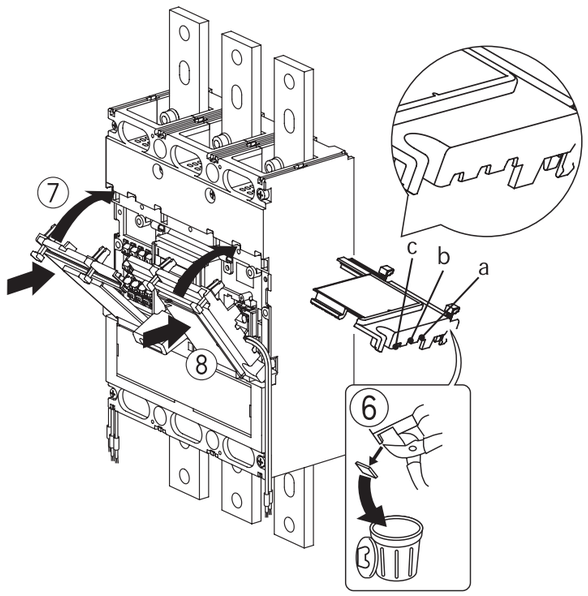

Manovra dell'interruttore
Operation of the circuit breaker
Manœuvre de l'interrupteur
Maniobra del interruptor
Bedienen des Schalters

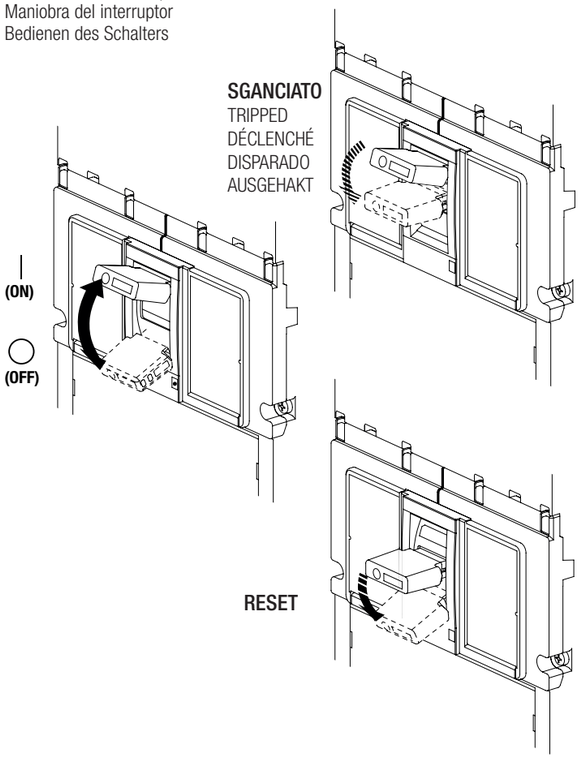

Blocco / Lucchettabilità leva di manovra
Locking / Padlocking the operating lever
Blocage / Cadenas du levier de manœuvre
Bloqueo / Cierre con candado de la palanca de maniobra
Verriegelung / Versperrbarkeit des Steuerhebels

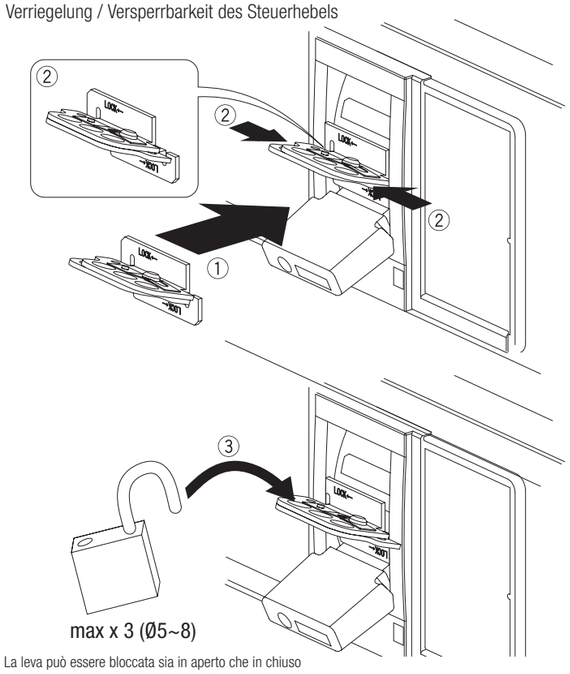

La leva può essere bloccata sia in aperto che in chiuso
The lever can be locked in both the OFF and the ON position
Le levier peut aussi bien être bloqué en ouverture qu'en fermeture
La palanca se puede bloquear abierta o cerrada
Der Hebel kann sowohl in offener als auch in geschlossener Stellung verriegelt werden

Collegamento con Terminali Posteriori (RC)
Connection with rear terminals (RC)
Raccordement avec des cosses arrière (RC)
Conexión con terminales traseros (RC)
Verbindung mit hinteren Anschlüssen (RC)

	A	B
In=800A	M10 x 27	M12 x 40
In=1000A	M10 x 30	M12 x 55

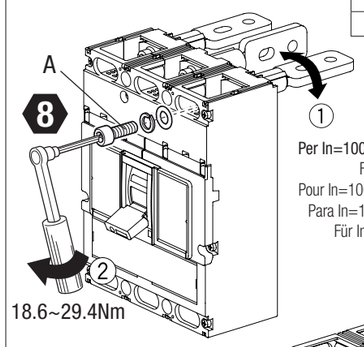

Per In=1000A, terminali posteriori solo in verticale
For In=1000A, vertical rear terminals only
Pour In=1000A, cosses arrière uniquement verticales
Para In=1000A, terminales traseros solo verticales
Für In=1000A, hintere Anschlüsse nur vertikal

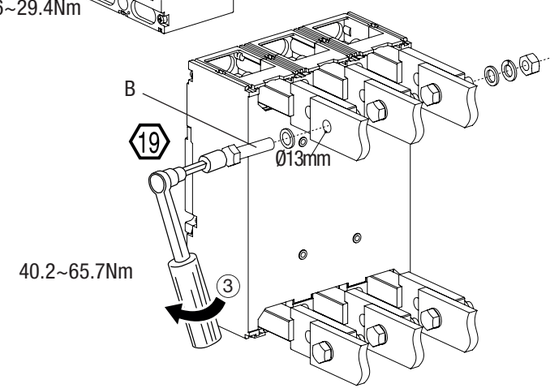

Collegamento con Terminali Anteriori (FC) o Terminali Anteriori Prolungati (FB)
Connection with front terminals (FC) or extended front terminals (FB)
Raccordement avec des cosses avant (FC) ou des cosses arrière rallongées (FB)
Conexión con terminales delanteros (FC) o terminales delanteros prolongados (FB)
Verbindung mit vorderen Anschlüssen (FC) oder verlängerten vorderen Anschlüssen (FB)

≤10mm (In=800A)
≤14mm (In=1000A)

	C
In=800A	M12 x 40
In=1000A	M12 x 55

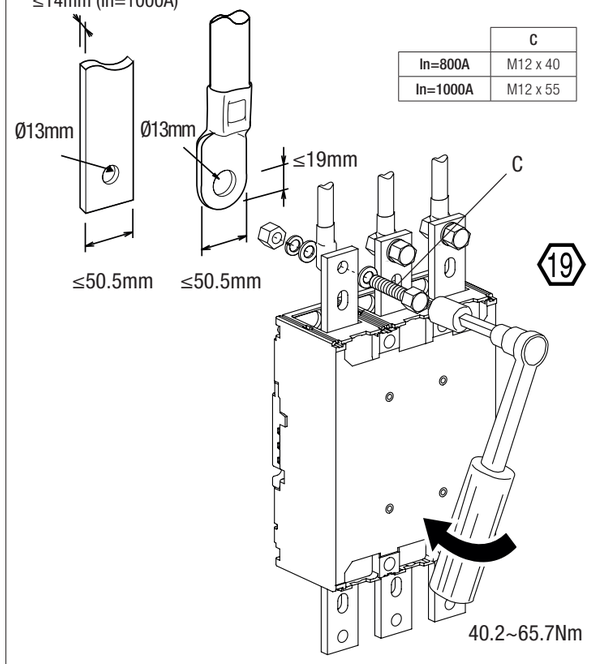

Regolazione relè
Regulating the relay
Réglage du relais
Regulación del relé
Relais einstellung

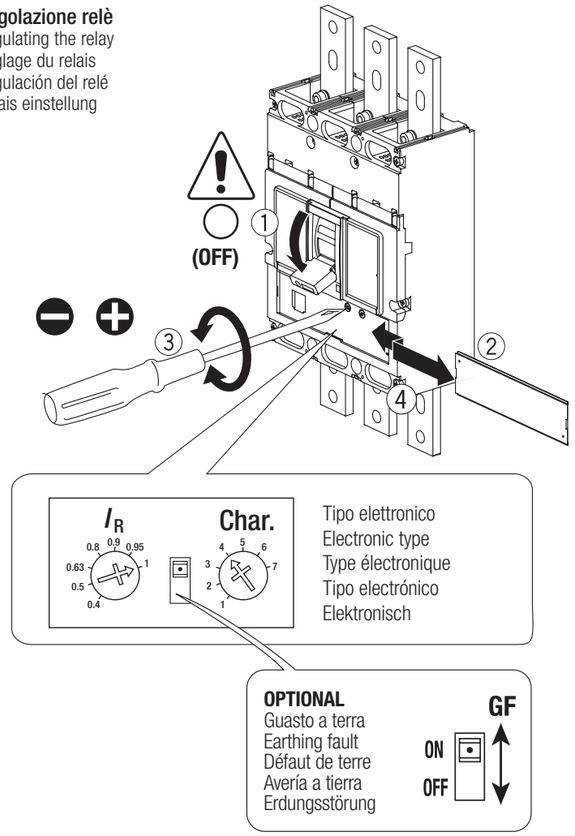

Curve di intervento tempo / corrente
Time / current characteristic curves
Courbe d'intervention temps / intensité
Curvas de intervención tiempo / corriente
Auslösungskennlinien Zeit / Strom

In=800A
Relè elettronico
Electronic relay
Relais électronique
Relé electrónico
Elektronisches Relais

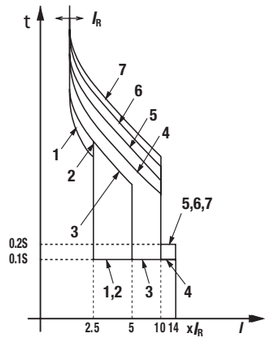

In=1000A
Relè elettronico
Electronic relay
Relais électronique
Relé electrónico
Elektronisches Relais

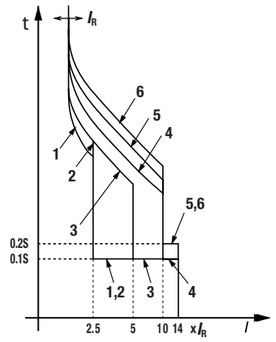

Solo per / Only for / Uniquement pour / Solo para / Nur für **In=800A**

Fissaggio della Base per Interruttore Rimovibile (PM)
Fixing the base for the plug-in circuit breaker
Fixation de la base pour l'interrupteur amovible (PM)
Fijación de la base para interruptor extraíble (PM)
Befestigung des Sockels für abnehmbaren Schalter (PM)

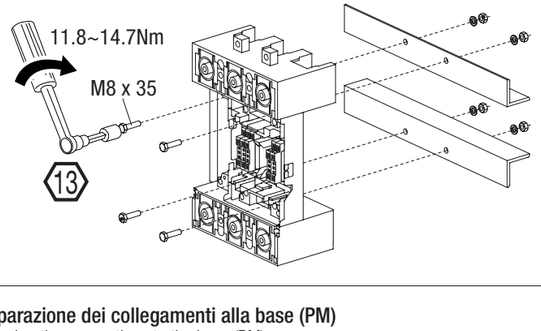

Preparazione dei collegamenti alla base (PM)
Preparing the connections to the base (PM)
Préparation des raccordements à la base (PM)
Preparación de las conexiones a la base (PM)
Vorbereitung der Anschlüsse an der Basis (PM)

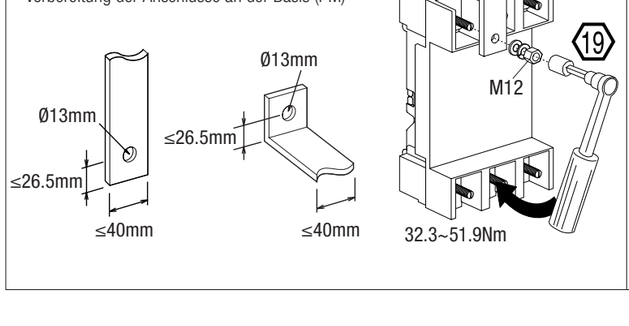

Inserzione interruttore rimovibile sulla sua base
Inserting the plug-in circuit breaker on its base
Insertion de l'interrupteur amovible sur sa base
Instalación del interruptor extraíble en su base
Montage des abnehmbaren Schalters auf seinem Sockel

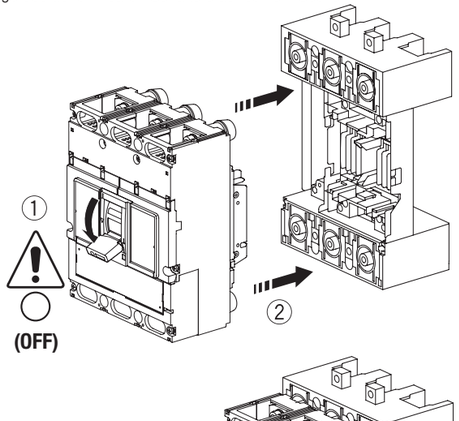

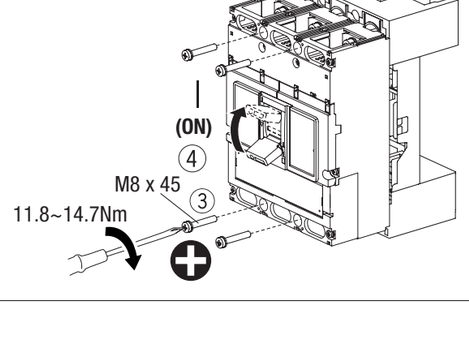

Fissaggio interruttore
Fixing the circuit breaker
Fixation de l'interrupteur
Fijación del interruptor
Befestigung des Schalters

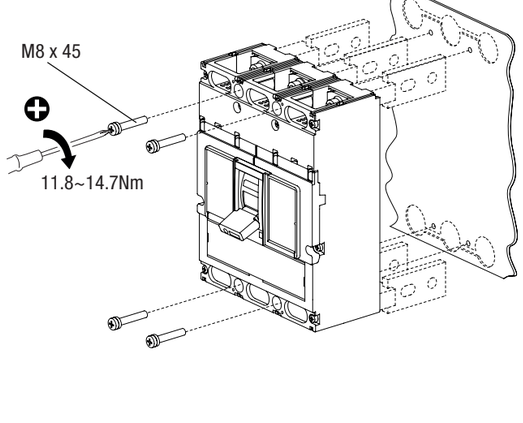

Inserimento setti isolanti
Inserting the isolating dividers
Insertion des cloisons isolantes
Colocación de los tabiques aislantes
Montage der Trennwände

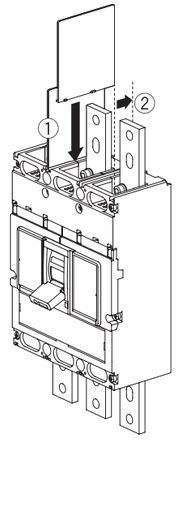

Fissaggio coprimorsetti
Fixing the terminal covers
Fixation des cache-bornes
Fijación de los cubrebornes
Befestigung der Klemmenabdeckungen

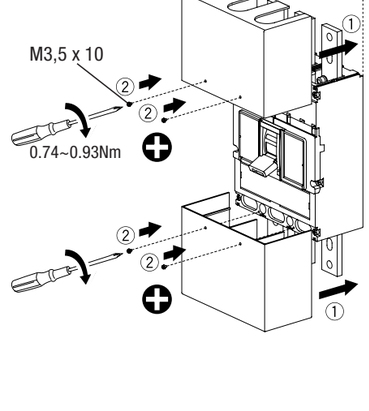

Punto di contatto indicato in adempimento ai fini delle direttive e regolamenti UE applicabili:
Contact details according to the relevant European Directives and Regulations:
GEWISS S.p.A. Via D.Bosatelli, 1 IT-24069 Cenate Sotto (BG) Italy tel: +39 035 946 111 E-mail: qualitymarks@gewiss.com

According to applicable UK regulations, the company responsible for placing the goods in UK market is:
GEWISS UK LTD - Unity House, Compass Point Business Park, 9 Stocks Bridge Way, ST IVES Cambridgeshire, PE27 5JL, United Kingdom tel: +44 1954 712757 E-mail: gewiss-uk@gewiss.com

+39 035 946 111
8:30 - 12:30 / 14:00 - 18:00
lunedì - venerdì / monday - friday

www.gewiss.com

AS11028 74332735
ULTIMA REVISIONE 05/2024