# Scheda Tecnica Prodotto

## GWD6511

90 AM



| | |
|---|---|
| Descrizione | Salvamotore |
| Tensione nominale di impiego (Ue) | 220 … 690 V AC |
| Frequenza nominale (f) | 50/60 Hz |
| Corrente nominale di impiego (Ie) | 14 A |
| Range di regolazione (It) | 9...14 A |
| Numero poli | 3P |
| N. moduli | 2,5 |

| CARATTERISTICHE ELETTRICHE | - |
|---|---|
| Norma di riferimento | IEC/EN 60947-2 |
| Tensione di isolamento (Ui) | 690 V |
| Tensione nominale di tenuta ad impulso (Uimp) | 6 kV |
| Categoria di sovratensione | III |
| Potere di interruzione (Icu) | 25 kA (6kA 500V, 3kA 690V) |
| Potere di interruzione (Ics) | 12,5 kA (4,5kA 500V, 2kA 690V) |
| Fusibile di back-up se Icp > Icu | 80kA 230V, 63kA 400V, 50kA 500V, 50kA 690V |
| Potenza dissipata per polo | 2,5 W |
| **PROTEZIONI** | - |
| Tipo protezione | Termo magnetica |
| Segnalazione intervento | L'intervento della protezione è segnalato dalla posizione interm |

| CARATTERISTICHE MECCANICHE E FUNZIONALI | - |
|---|---|
| Posizione di montaggio | Qualsiasi |
| Durata meccanica (numero cicli O-C) | 100000 |
| Durata elettrica (numero cicli O-C) | 100000 (AC-3) |
| Grado di protezione IP | IP20 |
| Grado di inquinamento | 3 |
| Sezione cavo rigido | <=10 mm² |
| Sezione cavo flessibile | <=6 mm² |
| Lunghezza massima spelatura conduttori | 10 mm |
| Coppia nominale di serraggio | 2 Nm |
| Temperatura di impiego | -25 +60 °C |
| Temperatura di stoccaggio | -25 +70 °C |

## DIMENSIONALE

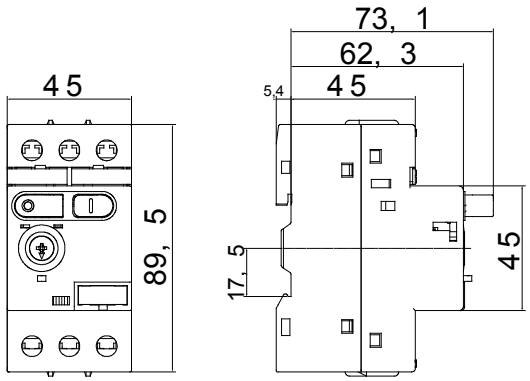


## SCHEMA ELETTRICO

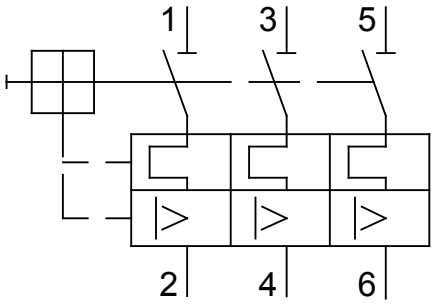


## MARCHI/APPROVAZIONI

GEWISS S.p.A. Via Domenico Bosatelli 1
24069 Cenate Sotto - Bergamo - Italy
tel. +39 035 94 61 11 fax +39 035 94 69 09
Società soggetta alla direzione e coordinamento di Polifin S.p.A

www.gewiss.com
sat@gewiss.com
aggiornamento del 24/11/2026

Dati, misure, disegni e foto sono riportati a mero titolo informativo.
Potranno essere modificati in ogni momento.