Scheda Tecnica Prodotto

GWD6506

90 AM



Descrizione	Salvamotore
Tensione nominale di impiego (Ue)	220 … 690 V AC
Frequenza nominale (f)	50/60 Hz
Corrente nominale di impiego (Ie)	1,6 A
Range di regolazione (It)	1...1,6 A
Numero poli	3P
N. moduli	2,5

CARATTERISTICHE ELETTRICHE	-
Norma di riferimento	IEC/EN 60947-2
Tensione di isolamento (Ui)	690 V
Tensione nominale di tenuta ad impulso (Uimp)	6 kV
Categoria di sovratensione	III
Potere di interruzione (Icu)	100 kA
Potere di interruzione (Ics)	100 kA
Fusibile di back-up se Icp > Icu	No
Potenza dissipata per polo	2,5 W
PROTEZIONI	-
Tipo protezione	Termo magnetica
Segnalazione intervento	L'intervento della protezione è segnalato dalla posizione interm

CARATTERISTICHE MECCANICHE E FUNZIONALI	-
Posizione di montaggio	Qualsiasi
Durata meccanica (numero cicli O-C)	100000
Durata elettrica (numero cicli O-C)	100000 (AC-3)
Grado di protezione IP	IP20
Grado di inquinamento	3
Sezione cavo rigido	<=10 mm²
Sezione cavo flessibile	<=6 mm²
Lunghezza massima spelatura conduttori	10 mm
Coppia nominale di serraggio	2 Nm
Temperatura di impiego	-25 +60 °C
Temperatura di stoccaggio	-25 +70 °C

DIMENSIONALE

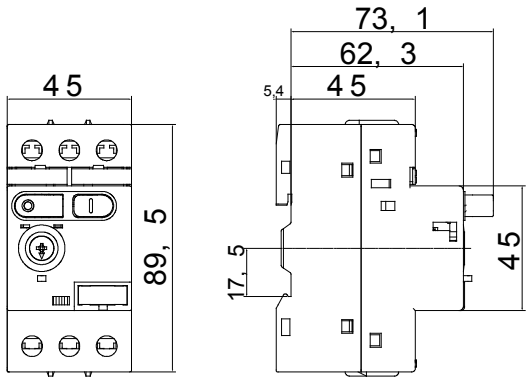

SCHEMA ELETTRICO

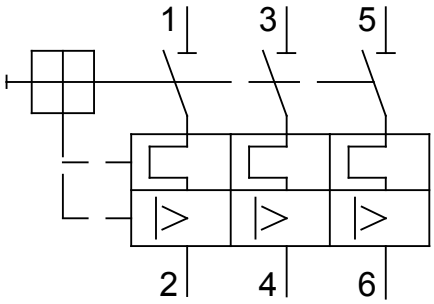

MARCHI/APPROVAZIONI

GEWISS S.p.A. Via Domenico Bosatelli 1
24069 Cenate Sotto - Bergamo - Italy
tel. +39 035 94 61 11 fax +39 035 94 69 09
Società soggetta alla direzione e coordinamento di Polifin S.p.A

www.gewiss.com
sat@gewiss.com
aggiornamento del 25/11/2026

Dati, misure, disegni e foto sono riportati a mero titolo informativo.
Potranno essere modificati in ogni momento.