Scheda Tecnica Prodotto

GWD4229R

ReStart



Descrizione	Dispositivo di riarmo automatico
Sigla	ReStart Rm 2P
Accoppiato con	GW94229
Tensione nominale AC	230 V
Corrente nominale	25 A
Corrente nominale	25 A
N. moduli	3
Norma di riferimento	IEC EN 63024, IEC EN 61009-1, IEC EN 61009-2-1

Frequenza nominale (Hz)	50 - 60 Hz	Sistema di distribuzione	TT - TN-S
Resistenza nominale verso terra di non funzionamento Rdo	8kΩ	Tensione di isolamento (Ui)	500 V
Resistenza nominale verso terra di funzionamento Rd	16 kΩ	Tensione nominale di tenuta ad impulso (Uimp)	4 kV
Frequenza massima di manovra	30 man/h	Categoria di sovratensione	III
Numero di manovre meccaniche	4000	Tensione di prova di rigidità dielettrica verso massa	2500 Vac per 1 minuto
Tipo di protezione differenziale	A	Corrente differenziale nominale	30 mA
Temperatura di impiego	-5°C ÷ +40°C	Temperatura di stoccaggio	-40°C ÷ +70°C
Richiusura automatica per scatto intempestivo	Sì	Controllo presenza guasto a terra	Sì
Controllo continuo impianto	No	Numero poli	2P
Curva	C	Tipo interruttore magnetotermico diff.	A
Potere di interruzione (EN 61009-1)	4500 A	Codice Electrocod	1414

DIMENSIONALE

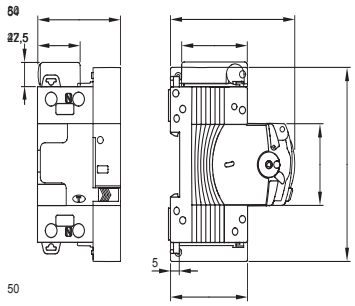

MARCHI/APPROVAZIONI

GEWISS S.p.A. Via Domenico Bosatelli 1
24069 Cenate Sotto - Bergamo - Italy
tel. +39 035 94 61 11 fax +39 035 94 69 09
Società soggetta alla direzione e coordinamento di Polifin S.p.A

www.gewiss.com
sat@gewiss.com
aggiornamento del 24/11/2026

Dati, misure, disegni e foto sono riportati a mero titolo informativo.
Potranno essere modificati in ogni momento.