Product Data Sheet

GWD2072

90 MCB Sorozat



Leírás	Kismegszakító
Cikkszám	MT 6
Pólusok száma	3P
Modulok száma	3
Névleges áramerősség	50 A
Jelleggörbe	C
Névleges feszültség	230-400 V

Szabvány	IEC EN 60898-1	Névleges frekvencia (f)	50/60 Hz
Megszakítási kapacitás EN 60898 230V (Icn)	6000 A	Megszakítási kapacitás EN 60898 400V (Icn)	6000 A
Megszakítási kapacitás EN 60898 (Ics)	1 x Icn	Megszakítási kapacitás EN 60947-2 230V (Icu)	6 kA
Megszakítási kapacitás EN 60947-2 400V (Icu)	6 kA	Megszakítási kapacitás EN 60947-2 (Ics)	100% Icu
Szigetelési feszültség (Ui)	500 V	Maximális feszültségimpulzus terhelhetőség (Uimp)	4 kV
Minimális üzemi feszültség	12 V ac	Maximális üzemi feszültség	440 V ac
Elektromos tartósság	8000	Mechanikai tartósság	20.000
Merev huzal keresztmetszete	<=1x25 - <=2x10 - <=1x16+1x10 mm²	Rugalmas huzal keresztmetszete	<=1x35 - <=2x16 - <=1x16+2x10 mm²
Névleges meghúzási nyomaték	2 Nm	Üzemi hőmérséklet	-25 ÷ 70°C (With temperatures greater than 30°C, derating of In rated current is expected)
Tárolási hőmérséklet	-40 +70 °C	Készre szerelve a következő modulokkal	Nem

DIMENSIONAL

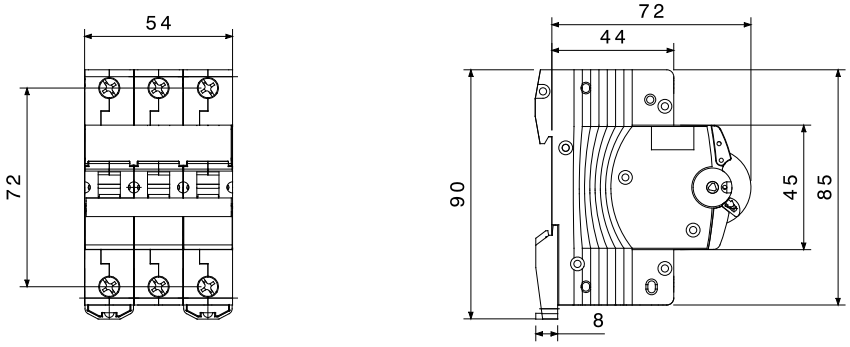

STANDARDS/APPROVALS

GEWISS S.p.A. Via Domenico Bosatelli 1
24069 Cenate Sotto - Bergamo - Italy
tel. +39 035 94 61 11 fax +39 035 94 69 09

www.gewiss.com
sat@gewiss.com
Last update 25/11/2026

Data, measures, designs and pictures are shown only as informative purposes, and could be changed without previous notice