# Product Data Sheet

## GWD2007

90 MCB Sorozat

| | |
|---|---|
| Leírás | Kismegszakító |
| Cikkszám | MT 6 |
| Pólusok száma | 1P |
| Modulok száma | 1 |
| Névleges áramerősség | 16 A |
| Jelleggörbe | C |
| Névleges feszültség | 230-400 V |

| | | | |
|---|---|---|---|
| Szabvány | IEC EN 60898-1 | Névleges frekvencia (f) | 50/60 Hz |
| Megszakítási kapacitás EN 60898 230V (Icn) | 6000 A | Megszakítási kapacitás EN 60898 (Ics) | 1 x Icn |
| Megszakítási kapacitás EN 60947-2 230V (Icu) | 6 kA | Megszakítási kapacitás EN 60947-2 (Ics) | 100% Icu |
| Szigetelési feszültség (Ui) | 500 V | Maximális feszültségimpulzus terhelhetőség (Uimp) | 4 kV |
| Minimális üzemi feszültség | 12 V ac | Maximális üzemi feszültség | 440 V ac |
| Elektromos tartósság | 8000 | Mechanikai tartósság | 20.000 |
| Merev huzal keresztmetszete | <=1x25 - <=2x10 - <=1x16+1x10 mm² | Rugalmas huzal keresztmetszete | <=1x35 - <=2x16 - <=1x16+2x10 mm² |
| Névleges meghúzási nyomaték | 2 Nm | Üzemi hőmérséklet | -25 ÷ 70°C (With temperatures greater than 30°C, derating of In rated current is expected) |
| Tárolási hőmérséklet | -40 +70 °C | Készre szerelve a következő modulokkal | Nem |

## DIMENSIONAL

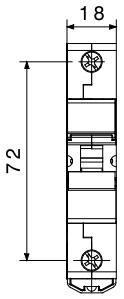


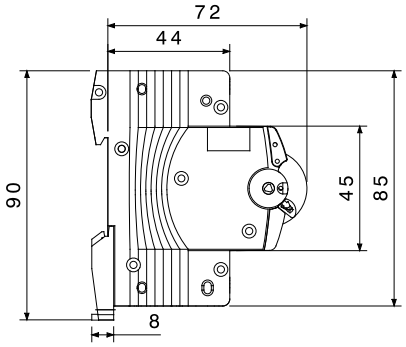


## STANDARDS/APPROVALS

GEWISS S.p.A. Via Domenico Bosatelli 1
24069 Cenate Sotto - Bergamo - Italy
tel. +39 035 94 61 11 fax +39 035 94 69 09

www.gewiss.com
sat@gewiss.com
Last update 23/10/2026

Data, measures, designs and pictures are shown only as informative purposes, and could be changed without previous notice