CHORUSMART

AR TR HU

GEWISS

مشغل KNX ثلاثي القنوات 16AX
مع قياس الطاقة المستهلكة - من قضيب DIN

KNX 3 kanallı aktüatör 16AX
çekilen güç ölçümü ile - DIN raya monte edilen tipte

KNX 16 AX 3 csatornás aktuátor
felvett teljesítményméréssel - DIN sínre

GWA9103

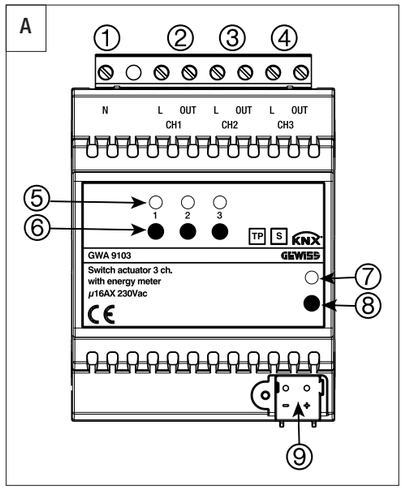

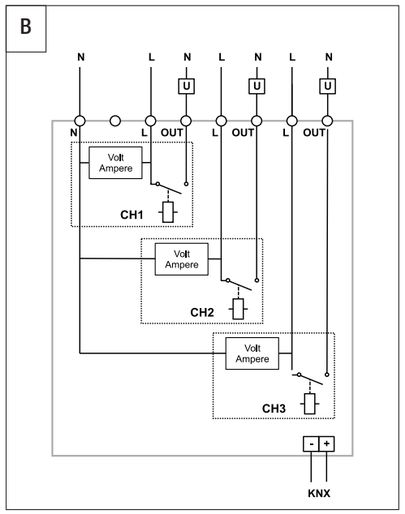

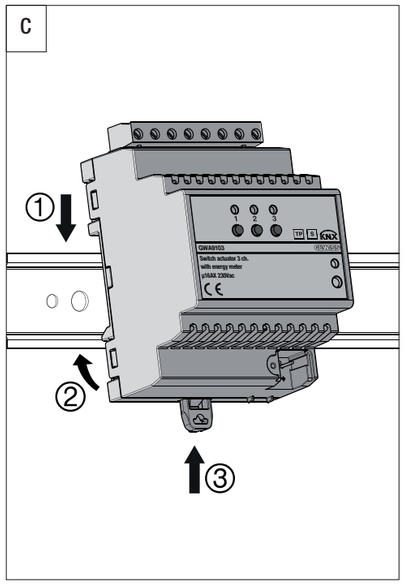

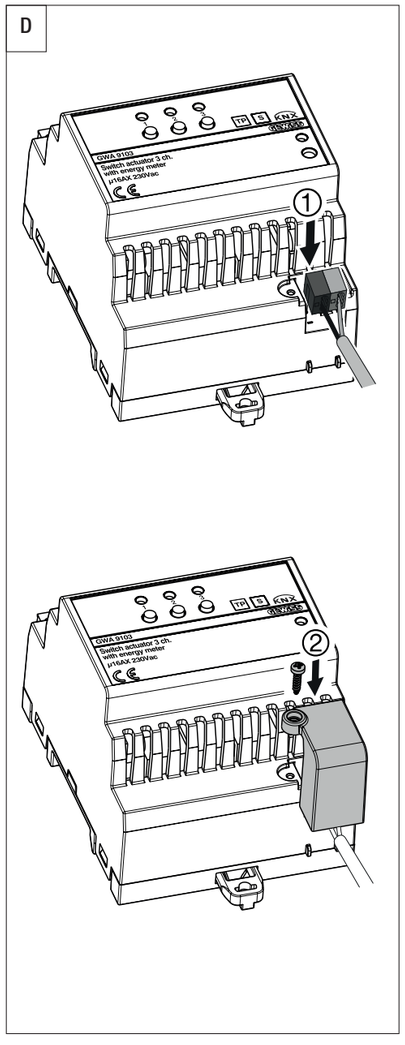

- العمليات المنطقية AND/NAND/OR/NOR/XOR/XNOR تصل إلى 8 مداخل منطقية.

العدادات
- تفعيل وحساب إجمالي مدة غلق/فتح مرحل الخرج.
- تفعيل حساب عدد العمليات التي يقوم بها مرحل الخرج.

قياس الاستهلاك اللحظي
- قياس الطاقة المستهلكة الفعالة والمفاعلة والظاهرية.
- تفعيل العداد الأساسي والتفاضلي للطاقة المستهلكة الفعالة.
- قياس الجهد الكهربائي RMS، التيار RMS، تردد التيار الكهربائي وعامل القدرة.

حالة الخرج
- يمكن تحديد بارامترات الإرسال بناقل البيانات.

الوظائف الأخرى
- تحديد بارامترات أداء الخرج عند انقطاع/اعادة ضبط الجهد الكهربائي لناقل البيانات.

استخدام الأزرار الانضغاطية الموجودة الخاصة بالتوجيه

تتيح الأزرار الانضغاطية الموجودة الخاصة بالتوجيه التحويل الدوري بين التشغيل والإيقاف مما يؤدي إلى تغيير حالة المرحل في كل مرة يتم الضغط عليها (الإعداد الافتراضي). إذا كان أمر الأولوية نشطًا، فلن يتم تنفيذ أوامر التوجيه بالجهاز.
يمكن تفعيل الأزرار الانضغاطية بالجهاز من خلال ETS.
تنبيه: لا تعمل الأزرار الانضغاطية للأوامر المحلية إلا إذا تم تشغيل الجهاز عبر خط 230 فلط (حتى مع عدم وجود جهد كهربائي لناقل البيانات).

الأداء مع تعطل/إعادة تعيين جهد ناقل البيانات

عندما يتم استرداد الجهد الكهربائي لناقل البيانات، تظل الملامسات في الحالة التي كانت عليها مسبقًا.

عند انقطاع الجهد الكهربائي لناقل البيانات، لا يقوم المشغل بإجراء أي تغيير على حالة ملامسات الخرج (التهيئة الافتراضية). يمكن تهيئة أداء الخرج عند انقطاع وإعادة ضبط الجهد الكهربائي لمصدر الإمداد بالطاقة بناقل البيانات من خلال ETS.
تنبيه: يتم تنفيذ الإجراءات أثناء فشل إمداد الجهد الكهربائي إذا تم تشغيل الجهاز من خط بقدرة 230 فلط.

التركيب

للتركيب، ارجع إلى **الشكل C.**
للتوصيلات الكهربائية، ارجع إلى **الشكل B.**
لتوصيل طرف ناقل البيانات KNX، ارجع إلى **الشكل D.**

الصيانة

لا يحتاج الجهاز إلى أية إجراءات صيانة. استخدم قطعة قماش جافة إذا لزم التنظيف.

البرمجة

يجب تهيئة الجهاز من خلال برنامج ETS.
تم توضيح المعلومات التفصيلية حول بارامترات التهيئة والقيم الخاصة بها في الدليل الفني (www.gewiss.com).

المواصفات الفنية

الاتصال	ناقل البيانات KNX
مصدر التيار	230 فولط تيار متردد، 50 هرتز
استهلاك مصدر الإمداد بالطاقة	< 1 واط
التيار المستهلك بواسطة ناقل البيانات	10 مللي أمبير
كابل ناقل البيانات	KNX TP1
عناصر التحكم	1 مفتاح يدوي صغير لبرمجة عنوان مادي 3 أزرار انضغاطية لأوامر المرحل المحلية
عناصر الرؤية	1 لمبة بيان حمراء لبرمجة عنوان مادي 3 لمبات بيان خضراء للإشارة إلى حالة الخرج
عناصر القياس	3 مستشعرات للجهد الكهربائي والتيار نطاق الفولطية: 207 فولط تيار متردد ... 253 فولط تيار متردد التيار الأقصى: 16 أمبير وضوح قياس الطاقة: 1 واط دقة قياس الطاقة (3.2 أمبير...16 أمبير): +-2% من القيمة المقاسة
عناصر التنفيذ	3 مرحلات (16AX) مع ملامس NO منعدم الجهد (يمكن تهيئته كـ NC)
أقصى تحويل للتيار الكهربائي	16 أمبير (AC1) 16 AX (140 µF) (رقم مرجعي EN 60669-1) أحمال فلورسنت مع تيار تمـوّر أقصى 400 أمبير (200 µs)
أقصى طاقة حسب نوع الحمل	لمبات متوهجة (230 فلط تيار متردد): 3000 واط لمبات متوهجة (230 فلط تيار متردد): 3000 واط الأحمال المتحكم بها من خلال المحولات الحلقية: 3000 واط الأحمال المتحكم بها من خلال المحولات الإلكترونية: 2000 واط لمبات موفرة للطاقة (فلورسنت مضغوطة): 23 x 80 واط
أقصى قدرة مبددة	13 واط
بيئة الاستخدام	الأماكن الداخلية الجافة
درجة حرارة التشغيل	-5 إلى +45 درجة مئوية
درجة حرارة التخزين	-25 إلى +55 درجة مئوية
الرطوبة النسبية	الحد الأقصى 93% (غير مكثف)
التوصيل بناقل البيانات	طرف التوصيل، مسمارين بقطر 1 مم
التوصيلات الكهربائية	أطراف ملولبة قابلة للفصل الحد الأقصى لمقطع الكابلات: 2.5mm²

العربية

- لا يمكن ضمان سلامة الجهاز إلا في حالة الالتزام بتعليمات السلامة والاستخدام، ولذا احتفظ بها في المتناول. واحرص على تسليم هذه التعليمات إلى فني التركيب والمستخدم النهائي.
- ويجب استخدام هذا المنتج للغرض المخصص من أجله فقط.
استخدام الجهاز لأغراض أخرى يعد مخالفاً و/أو يمثل خطرا. وإذا راودك الشك، فاتصل بخدمة الدعم الفني لشركة GEWISS SAT.
- تجنب إدخال تعديلات على المنتج. إدخال أية تعديلات على المنتج يؤدي إلى إلغاء الضمان فضلا عن الأخطار المحتملة.
- ولا تتحمل الجهة الصانعة أية مسؤولية حيال أية أضرار ناجمة عن استخدام المنتج بشكل غير سليم أو بطريقة خاطئة أو عند العبث به.
- نقطة التواصل المشار إليها لأغراض تنفيذ مواصفات ولوائح الاتحاد الأوروبي المعمول بها:

GEWISS S.p.a. Via A. Volta, 1 - 24069 Cenate Sotto (BG) - Italy
+39 035 946 111 - هاتف: qualitymarks@gewiss.com

تنبيه: يجب أن يتم تركيب الجهاز من قِبل أفراد مؤهلين بحيث تتم مراعاة اللوائح الحالية والإرشادات الخاصة بتجهيزات KNX.

تنبيه: يجب ألا يحدث تلامس بين كابلات إشارة ناقل البيانات غير المستخدمة وموصل الاستمرارية الكهربائية، وبين العناصر التي يسري بها تيار أو موصل التأريض.

تنبيه: افصل الجهد الكهربائي الرئيسي **قبل** تركيب الجهاز أو عند إجراء **أية** أعمال عليه.

إذا كان الجهاز يحمل رمز سلة المهملات المشطوبة من الخارج أو على عبوة التغليف، فهذا يعني وجوب التخلص من المنتج بعيدا عن النفايات العامة بانتهاء عمره التشغيلي. ويجب على المستخدم التوجه بالمنتج لمركز فرز النفايات أو إعادته للتاجر المختص عند شراء جهاز جديد. يمكن إرسال المنتجات الجاهزة للتخلص منها وبطول أقل من 25 سم مجانًا للتجار الذين يغطون البيع بمنطقة مساحتها 400 م² على الأقل، دون أي التزام شراء. تجميع النفايات المصنفة بكفاءة عالية لهدف التخلص من المنتجات المستعملة بطريقة محافظة على البيئة، أو إعادة تدويرها لاحقًا، من شأنه المساهمة في حماية البيئة والأفراد من جراء الآثار السلبية المحتملة، فضلًا عن تحفيز عملية إعادة استخدام و/أو إعادة تدوير مواد التصنيع. وتساهم شركة GEWISS بفعالية في العمليات المنوطة بتكيين الأجهزة الكهربائية والإلكترونية وإعادة استخدامها أو إعادة تدويرها بطريقة صحيحة وسليمة.

محتويات العبوة

1 مشغل KNX ثلاثي القنوات 16AX مع قياس الطاقة المستهلكة - من قضيب DIN
1 طرف ناقل البيانات
1 طرف ملولب
1 غطاء مع برغي
1 دليل تركيب

باختصار

المشغل KNX ثلاثي القنوات 16AX مع قياس الطاقة المستهلكة، يسمح بتفعيل/إيقاف فعالية ما يصل إلى 3 أحمال كهربائية مختلفة بشكل مستقل عن طريق 3 مرحلات (16AX)، كل واحد منها مزود بملامس خرج واحد. يمكن أن يصل أمر تحويل المرحل من أجهزة إصدار الأوامر أو مستشعرات نظام أتمتة المباني، عبر ناقل بيانات KNX، أو يتم إصداره موضعيًا بواسطة الأزرار الانضغاطية الأمامية. بإمكان الجهاز تحديد الطاقة المستهلكة لكل قناة وتسجيل استهلاك الطاقة. يعمل المشغل من خط 230 فلط (مأخوذ من إحدى دوائر الطور للمداخل الثلاثة إلى القنوات الفردية). ويمكن تركيبه على قضيب DIN في لوحة كهربائية أو صندوق توصيل.
الجهاز مزود بـ **(انظر الشكل A)**:
1. دائرة المحايدة لمصدر الإمداد بالطاقة
2. أطراف توصيل القناة 1: دائرة طور الدخل **(L)** ودائرة طور الخرج **(OUT)**
3. أطراف توصيل القناة 2: دائرة طور الدخل **(L)** ودائرة طور الخرج **(OUT)**
4. أطراف توصيل القناة 3: دائرة طور الدخل **(L)** ودائرة طور الخرج **(OUT)**
5. لمبة بيان حالة القناة خضراء: "مشغلة" إذا كان ملامس NO مغلق وملامس NC مفتوح
6. زر انضغاطي لأوامر المرحل المحلية
7. لمبة بيان حمراء لبرمجة العنوان المادي
8. زر انضغاطي لبرمجة العنوان المادي
9. أطراف ناقل البيانات

الوظائف

تتم تهيئة كل قناة للمشغل باستخدام برنامج ETS للقيام بالوظائف المدرجة أدناه:

التحويل
- تحديد بارامترات أداء الخرج (NC/NO).
- توقيت أضواء صعود السلم، مع إمكانية ضبط مدة التوقيت عبر ناقل البيانات.
- توقيت أضواء صعود السلم، مع وظيفة التحذير المسبق للإيقاف.
- تفعيل/إيقاف فعالية التأخير.
- الوميض.

مناظر
- تخزين وتفعيل 8 مناظر (القيمة 0-63) لكل خرج.
- تمكين/تعطيل ذاكرة تخزين المنظر من قِبل ناقل البيانات.

الأوامر ذات الأولوية
- تحديد بارامترات الأداء في نهاية فرض الأمر.
- ضبط حالة فرض الأمر عند إعادة ضبط الجهد الكهربائي لناقل البيانات.

توجيه أمر القفل
- تحديد بارامترات قيمة تفعيل وظيفة القفل، والأداء عندما يكون القفل مفعلًا، والأداء عند إيقاف فعالية القفل.
- ضبط قيمة كائن القفل عند التنزيل وعند إعادة ضبط الجهد الكهربائي لناقل البيانات.

مراقبة حد الاستهلاك
- تحديد بارامترات قيمة الحد، التخلفية، القيمة التي سيتم إرسالها عند تجاوز الحد.
- تفعيل الإيقاف التلقائي للحمل عند تجاوز الحد.
- تفعيل حساب المدة الإجمالية لتجاوز الحد.
- تفعيل حساب عدد المرات التي تم فيها تجاوز الحد.

وظيفة التحكم في الحمل (فرعي)
- تحديد بارامترات حالة المرحل بعد أمر إعادة توصيل الحمل.
- ضبط حالة الوظيفة عند التنزيل وعند إعادة ضبط الجهد الكهربائي لناقل البيانات.

وظائف الأمان
- المراقبة المنتظمة لكائن الدخل.
- تحديد بارامترات أداء السلامة.

وظائف المنطقية
- العملية المنطقية AND/NAND/OR/NOR مع كائن الأوامر (التحويل، التحويل الموقوت، التحويل المتأخر، الوميض) ونتيجة العملية المنطقية
- استخدام نتيجة العملية المنطقية لإتاحة كائن الأوامر (التحويل، التحويل الموقوت، التحويل المتأخر، الوميض، المنظر).

TÜRKÇE

- Cihaz güvenliği yalnızca güvenlik ve kullanım talimatlarına uyulması durumunda garanti edilir, bu nedenle bunları elinizin altında bulundurunuz. Bu talimatların montör ve son kullanıcı tarafından alındığından emin olunuz.
- Bu ürün yalnızca tasarlandığı amaç için kullanılmalıdır. Diğer her türlü kullanım uygunsuz ve/veya tehlikeli kullanım olarak kabul edilmelidir. Şüphe edilmesi durumunda, GEWISS SAT Teknik Destek Servisi ile irtibat kurunuz.
- Üründe değişiklik yapılmamalıdır. Yapılacak herhangi bir değişiklik ürün garantisinin iptaline yol açacak olup, ürünü tehlikeli bir hale getirebilir.
- İmalatçı, ürünün uygunsuz ya da yanlış kullanımı veya kurcalanmasından kaynaklanacak hiçbir hasardan sorumlu tutulamaz.
- Geçerli AB yönergelerinin ve yönetmeliklerinin yerine getirilmesi amacıyla belirtilen irtibat noktası:

GEWISS S.p.a. Via A. Volta, 1 - 24069 Cenate Sotto (BG) - İtalya
Tel.: +39 035 946 111 - qualitymarks@gewiss.com

DİKKAT: cihaz yalnızca kalifiye personel tarafından, KNX montajları için geçerli yönetmeliklere ve yönergelere uygun olarak monte edilmelidir.

DİKKAT: kullanılmayan VERİYOLU sinyal kabloları ve elektriksel sürekliliğe iletkeni akım taşıyan elemanlara ya da topraklama iletkenine kesinlikle temas etmemelidir.

DİKKAT: cihazı monte **etmeden** ya da **üzerinde herhangi** bir işlem **yapmadan önce şebeke gerilimini kesin.**

Ekipman ya da ambalaj üzerinde çarpı bulunan çöp kovası sembolü var ise, bu sembol ürünün çalışma süresi bitiminde diğer genel atıklar arasına dahil edilmemesi gerektiği anlamına gelmektedir. Kullanıcı eskiyen ürünü bir atık ayrıştırma merkezine götürmeli ya da yeni bir ürün alırken satıcısına iade etmelidir. Boyutları 25 cm'den küçük olan ve bertarafa hazır ürünler, herhangi bir satın alma zorunluluğu olmaksızın, satış alanı en az 400 m² olan bayilere ücretsiz olarak gönderilebilir. Kullanılan cihazın çevre dostu bir şekilde bertaraf edilmesine yönelik etkin bir ayrıştırılmış atık toplama uygulaması ya da cihazın geri dönüştürülmesi, insanlar ve çevre üzerindeki olası olumsuz etkileri gidermeye yardımcı olmakta ve inşaat malzemelerinin yeniden kullanılmasını ve/veya geri dönüştürülmesini teşvik etmektedir. GEWISS, elektrikli ve elektronik ekipmanların doğru bir şekilde kurtarılması ve yeniden kullanımı veya geri dönüştürülmesine yardımcı olan çalışmalarda etkin olarak yer almaktadır.

PAKET İÇERİĞİ

1 ad. KNX 3 kanallı aktüatör 16AX, çekilen güç ölçümü ile - DIN rayına monte edilen tipte
1 ad. VERİYOLU terminali
1 ad. vidalı terminal
1 ad. vidalı kapak
1 ad. montaj kılavuzu

KISA ÖZET

Çekilen güç ölçümüne sahip KNX 3 kanallı aktüatör 16AX, her biri 1 çıkış kontağı ile donatılmış 3 röle (16AX) aracılığıyla 3 adede kadar farklı elektrik yükünün bağımsız olarak etkinleştirilmesini/devre dışı bırakılmasını sağlar. Röle anahtarlama kumandası, KNX VERİYOLU aracılığıyla Bina Otomasyon sisteminin kumanda cihazlarından veya sensörlerinden gelebilir veya ön basma düğmeler tarafından yerel olarak oluşturulabilir. Cihaz, her kanal için çekilen gücü gösterebilir ve enerji tüketimini kaydedebilir.
Aktüatör 230V hattan enerjilendirilir (üç giriş fazından birinden ayrı kanallara alınır). ve bir elektrik panosu veya bağlantı kutusundaki bir DIN rayına monte edilebilir.
Cihaz şunlarla donatılmıştır **(bkz. Şekil A)**:
1. Güç beslemesi nötrü
2. Kanal 1 terminalleri: giriş fazı **(L)** ve çıkış fazı **(ÇIKIŞ)**
3. Kanal 2 terminalleri: giriş fazı **(L)** ve çıkış fazı **(ÇIKIŞ)**
4. Kanal 3 terminalleri: giriş fazı **(L)** ve çıkış fazı **(ÇIKIŞ)**
5. Bir yeşil kanal durumu LED'i: NA kontak kapalıysa ve NK kontak açıksa "AÇIK";
6. Yerel röle kumanda basma düğmesi
7. Fiziksel adresi programlamaya yönelik kırmızı LED
8. Fiziksel adresi programlamak için basma düğme
9. VERİYOLU terminalleri

İŞLEVLER

Her aktüatör kanalı, aşağıda listelenen işlevleri oluşturmak için ETS yazılımı ile yapılandırılır:

Anahtarlama
- Çıkış davranışının parametrelendirilmesi (NA/NK).
- VERİYOLU üzerinden zamanlama süresini ayarlama imkanı ile merdiven basamağı ışıklarının zamanlaması.
- Kapatma ön uyarı işlevli merdiven basamağı ışıklarının zamanlaması.
- Etkinleştirme/devre dışı bırakma gecikmesi.
- Yanıp sönüyor.

Sahneler
- Her çıkış için 8 sahnenin (0-63 değeri) saklanması ve etkinleştirilmesi.
- VERİYOLUNDAN sahne saklamanın etkinleştirilmesi/devre dışı bırakılması.

Öncelikli kumandalar
- Cebri uygulama sonundaki davranışın parametrelendirilmesi.
- VERİYOLU geriliminin sıfırlanması üzerine cebri uygulama durumunun ayarlanması.

Kilitleme kumandası
- Kilitleme etkinleştirme değerinin, kilitleme etkin durumdaki davranışın ve kilitleme devre dışı bırakıldığındaki davranışın parametrelendirilmesi.
-İndirme ve VERİYOLU geriliminin sıfırlanması durumunda kilitleme nesnesi değerinin ayarlanması.

Çekiş sınırı eşiğinin izlenmesi
- Eşik değeri, histerezis, eşik aşıldığında gönderilecek değerin parametrelendirilmesi.
- Sınır eşiği aşıldığında otomatik yük kapatmanın etkinleştirilmesi.
- Sınır eşiği üzerinde kalınan toplam süre sayımının etkinleştirilmesi.
- Sınır eşiğinin kaç kez aşıldığının sayımının etkinleştirilmesi.

Yük kontrol işlevi (bağımlı)
- Yük yeniden bağlama kumandasının ardından röle durumunun parametrelendirilmesi.
- İndirme ve VERİYOLU geriliminin sıfırlanması üzerine işlev durumunun ayarlanması.

Güvenlik işlevleri
- Giriş nesnesinin düzenli olarak izlenmesi.
- Güvenlik davranışının parametrelendirilmesi.

Mantık işlevleri
- Kumanda nesnesi (anahtarlama, zamanlı anahtarlama, gecikmeli anahtarlama, yanıp sönme) ve mantıksal işlemin sonucu ile birlikte AND/NAND/OR/NOR mantıksal işlemi
- Kumanda nesnesini etkinleştirmek için mantıksal işlem sonucunun kullanılması (anahtarlama, zamanlamalı anahtarlama, gecikmeli anahtarlama, yanıp sönme, sahne).
- 8 mantıksal girişe kadar AND/NAND/OR/NOR/XOR/XNOR mantıksal işlemi.

Sayaçlar
- Toplam çıkış rölesi kapatma/açılma süresinin etkinleştirilmesi ve sayımı.
- Çıkış rölesi tarafından gerçekleştirilen işlem sayımının etkinleştirilmesi.

Anlık tüketim ölçümü
- Tüketilen aktif, reaktif ve görünür gücün ölçümü.
- Tüketilen aktif enerji için birincil sayaç ve diferansiyelin etkinleştirilmesi.
- RMS gerilimi, RMS akımı, şebeke frekansı ve güç faktörü ölçümü.

Çıkış durumu
- VERİYOLU üzerinden gönderim parametrelendirilebilir.

Diğer işlevler
- VERİYOLU gerilimi arızası/sıfırlaması üzerine çıkış davranışının parametrelendirilmesi.

YEREL KUMANDA İÇİN BASMA DÜĞMELERİN KULLANILMASI

Yerel kumanda basma düğmeleri, her basıldığında röle durumunu tersine çevirerek, döngüsel AÇMA/KAPAMA anahtarlamasına izin verir (varsayılan ayar). Bir öncelikli kumanda etkinse, yerel kumandalar yürütülmez.
Yerel kumanda basma düğmelerinin davranışı ETS aracılığıyla yapılandırılabilir.
DİKKAT: yerel kumanda basma düğmeleri yalnızca cihaza 230V hat üzerinden güç verildiğinde (VERİYOLU gerilimi olmasa bile) çalışır.

VERİYOLU GERİLİM ARIZASI/SIFIRLAMASI DURUMUNDA DAVRANIŞ

VERİYOLU gerilimi geri yüklendiğinde, kontaklar daha önceden tutuldukları durumda kalırlar.VERİYOLU gerilimi kesildiğinde, aktüatör çıkış kontaklarının durumunda herhangi bir değişiklik yapmaz (varsayılan yapılandırma). VERİYOLU besleme gerilimi arızası ve sıfırlama durumunda çıkışların davranışı ETS üzerinden yapılandırılabilir.
DİKKAT: cihaza 230V hat ile güç verilirse VERİYOLU gerilim arızası ve sıfırlamasına yönelik işlemler yerine getirilir.

MONTAJ

Montaj için bkz. **Şekil C.**
Elektrik bağlantıları için bkz. **Şekil B.**
KNX VERİYOLU terminalini bağlamak için, bkz. **Şekil D.**

BAKIM

Cihaz herhangi bir bakım gerektirmez. Temizlik gerekiyorsa kuru bir bez kullanın.

PROGRAMLAMA

Cihaz, ETS yazılımı ile yapılandırılmalıdır.
Yapılandırma parametreleri ve değerleri hakkında ayrıntılı bilgi, Teknik Kılavuzda (www.gewiss.com) verilmiştir.

TEKNİK VERİLER

İletişim	KNX Veriyolu
Güç kaynağı	230V AC, 50 Hz
Güç beslemesi çekişi	< 1W
VERİYOLU tarafından çekilen akım	10 mA
VERİYOLU kablosu	KNX TP1
Kumanda elemanları	Fiziksel adresi programlamak için 1 ad. minyatür düğme tuşu
	Yerel röle kumandası için 3 adet basma düğme
Görselleştirme öğeleri	Fiziksel adresi programlamak için 1 ad. kırmızı LED
	Çıkış durumu bildirimi için 3 yeşil LED
Ölçüm elemanları	3 ad. gerilim ve akım sensörü Gerilim aralığı: 207V AC … 253V AC Maksimum akım: 16A Güç ölçüm çözünürlüğü: 1W Güç ölçüm hassasiyeti (3.2A…16A): ölçülen değerin +-%2'si
Uygulama elemanları	Gerilimsiz NA kontaklı 3 röle (16AX) (NK olarak yapılandırılabilir)
Maks. anahtarlama akımı	16A (AC1) 16AX (140 µF ref. EN 60669-1) 400A (200 µs) maksimum aşırı akıma sahip floresan yükler
Yük türü için maks. güç	Akkor lambalar (230V AC): 3000W
	Halojen lambalar (230V AC): 3000W
	Toroidal transformatörler tarafından kontrol edilen yükler: 3000W
	Elektronik transformatörler tarafından kontrol edilen yükler: 2000W
	Enerji tasarruflu lambalar (kompakt floresan): 80 x 23W

MAGYAR

- A készülék biztonságát csak a használati és biztonsági utasítások betartása biztosítja; ezért mindenképpen őrizze meg. Győződjön meg arról, hogy ezeket az utasításokat megkapja a termék végfelhasználója, illetve az, aki felszereli a terméket.
- Ezt a terméket csak arra szabad használni, amire kifejezetten tervezték. Minden más használat veszélyes és/vagy helytelen. Kétség esetén lépjen kapcsolatba a GEWISS műszaki ügyfélszolgálatával.
- A terméket nem szabad módosítani. Minden módosítás semmissé teszi a garanciát, és veszélyessé válhat a termék.
- A gyártó nem felel a vásárolt termék megváltoztatásából, hibás vagy helytelen használatából eredő esetleges károkért.
- Az alkalmazandó uniós irányelvek és rendeletek céljainak megfelelően feltüntetett kapcsolattartó pont:

GEWISS S.p.a. Via A. Volta, 1 - 24069 Cenate Sotto (BG) - Italy
Tel.: +39 035 946 111 - qualitymarks@gewiss.com

FIGYELEM: az eszköz telepítését kizárólag szakképzett személy végezheti, a KNX telepítésre vonatkozó hatályos jogszabályok és irányelvek betartása mellett.

FIGYELEM: a nem használt busz jelkábelek és az elektromos folytonosságot biztosító vezető nem érintkezhetnek a feszültség alatt lévő elemekkel vagy a földvezetékkel.

FIGYELEM: áramtalanítson, mielőtt beszereli, vagy bármilyen egyéb műveletbe kezd a készülékkel.

Ha fel van tüntetve a berendezésen vagy a csomagoláson, az áthúzott hulladékgyűjtő azt jelzi, hogy a terméket elkülönítve kell gyűjteni az élettartama végén. Mikor már nem használják, a felhasználó feladata, hogy a terméket eljuttassa a megfelelő, szelektív hulladékgyűjtőbe, vagy visszaadja a viszonteladónak, amikor egy új terméket megvásárol. A legalább 400 m^2 értékesítési területű viszonteladóknál ingyen leadhatóak, vásárlási kötelezettség nélkül, a 25 cm-nél kisebb méretű, ártalmatlanítandó termékek. Az üzemen kívül helyezett berendezés megfelelő eltávolítása újrahasznosításhoz, kezeléshez és környezetbarát eltávolításhoz hozzájárul a környezetre és az egészségre gyakorolt negatív hatások csökkentéséhez, és elősegíti a berendezés anyagainak újrafelhasználását és/vagy újrahasznosítását. A GEWISS aktívan részt vesz azokban a műveletekben, melyek az elektromos és elektronikus berendezések helyes begyűjtését, újrahasznosítását, és hasznosítását segítik elő.

A CSOMAG TARTALMA

1 db KNX 16AX 3 csatornás aktuátor a felvett teljesítmény mérésével - DIN-sínre
1 db bus sorkapocs
1 db csavaros kapocs
1 db csavaros fedél
1 db telepítési kézikönyv

RÖVIDEN

A KNX 16 AX 3 csatornás aktuátor a felvett teljesítmény mérésével lehetővé teszi akár 3 különböző elektromos terhelés független be- és kikapcsolását, 3 x 16 AX relén keresztül, egyenként 1 kimeneti érintkezővel. A relék kommutálási parancsa érkezhet az épületautomatizálási (Building Automation) rendszer vezérlőeszközeitől vagy érzékelőitől, a KNX buszon keresztül, illetve helyben is ki lehet adni, az előlapon lévő nyomógombokkal. A készülék minden egyes csatorna esetében képes jelezni a felvett teljesítményt és mérni az energiafogyasztást.
Az aktuátor 230 V-os hálózatról kapja a tápellátást (amelyet az egyes csatornákhoz bemenő három fázis egyikéről kap), és DIN-sínekre, elektromos szekrényekbe vagy csatlakozódobozokba szerelhető.
A berendezés az alábbiakkal van felszerelve (**A** ábra):
1. Tápfeszültség nulla
2. Sorkapcsok, 1. csatorna: bemeneti fázis **(L)** és kiementi fázis **(OUT)**
3. Sorkapcsok, 2. csatorna: bemeneti fázis **(L)** és kiementi fázis **(OUT)**
4. Sorkapcsok, 3. csatorna: bemeneti fázis **(L)** és kiementi fázis **(OUT)**
5. Zöld csatornaállapot LED: világít, ha az NO érintkező zárva/NC érintkező nyitva
6. Helyi relé vezérlőgomb
7. Fizikai cím programozó piros LED
8. Fizikai cím programozó gomb
9. Buszterminálok

FUNKCIÓK

Az aktuátor minden egyes csatornáját az ETS szoftverrel úgy kell konfigurálni, hogy megvalósítsa az alábbiakban felsorolt funkciókat:
Kommutálás
- Kimenetek viselkedés paraméterezése (NO/NC).
- Lépcsőházi világítás időzítése az időzítés időtartamának buszon keresztüli beállítási lehetőségével.
- Lépcsőházi világítás időzítése kikapcsolásra előzetesen figyelmeztető funkcióval.
- Aktiválási/deaktiválási késés.
- Villogás.

Forgatókönyvek
- 8 forgatókönyv mentése és aktiválása (0-63 érték) minden kimenethez.
- Buszról jelenetek mentésének engedélyezése/tiltása.

Elsőbbségi parancsok
- Viselkedés paraméterezés a kényszerítés végén.
- Kényszerítés állapot beállítása a buszfeszültség visszaállításakor.

Blokkoló parancs
- A blokk aktiválási értékének paraméterezése, viselkedés aktív blokk és deaktivált blokk esetén.
- A blokkobjektum értékének beállítása buszfeszültség visszaállításakor és letöltéskor.

Áramfelvétel határérték felügyelete
- Küszöbérték paraméterezése, hiszterézis, küszöbérték túllépésekor küldendő érték.
- A határérték túllépésekor a terhelés automatikus kikapcsolásának aktiválása.
- A teljes időszak számlálásának aktiválása a küszöbérték felett.
- A határérték túllépések számolásának aktiválása.

Terhelésellenőrző funkció (slave)
- A relé állapotának paraméterezése a terhelés újrakapcsolási parancsot követően.
- A funkció állapotának beállítása a buszfeszültség visszaállításakor és letöltéskor.

Biztonsági funkciók
- Bemeneti objektum időszakos felügyelete.
- Biztonságos viselkedés paraméterezés.

Logikai funkciók
- Logikai AND/NAND/OR/NOR művelet parancsobjektummal (kapcsolás, időzített kapcsolás, késleltetett kapcsolás, villogás) és logikai művelet eredmény.
- A logikai művelet eredményének felhasználása a vezérlőobjektum engedélyezésére (kapcsolás, időzített kapcsolás, késleltetett kapcsolás, villogás, forgatókönyv).
- AND/NAND/OR/NOR/XOR/XNOR logikai műveletek egészen 8 logikai bemenetig.

Mérőórák
- A kimeneti relé teljes zárási vagy nyitási időszak számlálásának aktiválása.
- A kimeneti relé által végzett műveletek számlálásának aktiválása.

A pillanatnyi fogyasztások mérése
- Méri az aktív, reaktív és látszólagos elfogyasztott teljesítményt.
- Az elsődleges fogyasztásmérő aktiválása és a felhasznált aktív energiadifferenciál.
- Méri az RMS feszültséget, RMS áramot, hálózati frekvenciát és teljesítménytényezőt.

A kimenet állapota
- Küldés a paraméterezhető buszra.

Egyéb funkciók
- A kimenet viselkedésének paraméterezése feszültségesés/visszaállítás esetén a buszon.

A HELYI VEZÉRLŐGOMBOK HASZNÁLATA

A helyi vezérlőgombok ciklikus ON/OFF kommutálást tesznek lehetővé, így minden egyes megnyomásukkor megfordul a relé állapota (alapértelmezett beállítás). Ha aktív egy elsőbbségi parancs, akkor a helyi parancsok nem kerülnek végrehajtásra.
A helyi kezelőgombok viselkedése az ETS segítségével konfigurálható.
FIGYELEM: a helyi vezérlőgombok csak akkor működnek, ha a készülék a 230 V-os hálózatról be van táplálva, még a buszfeszültség hiánya esetén is.

VISELKEDÉS A BUSZFESZÜLTSÉG KIMARADÁSAKOR ÉS VISSZATÉRÉSEKOR

Amikor helyreáll a buszfeszültség, az érintkezők a feszültség kimaradásakor felvett állapotban maradnak. Ha kimarad a buszfeszültség, a működtető nem változtatja meg a kimeneti érintkezők állapotát (gyári beállítás). A kimenetek viselkedése a buszfeszültség kimaradásakor és visszatérésekor az ETS segítségével konfigurálható.
FIGYELEM: a buszfeszültség-esés és a buszfeszültség-visszaállítás műveletei akkor vannak végrehajtva, ha a készülék a 230 V-os hálózatról be van táplálva.

ÖSSZESZERELÉS

A szereléssel kapcsolatban lásd a **D ábrát**.
Az elektromos csatlakozásokat lásd a **B ábrán**.
A KNX busz sorkapocs-lécének bekötését lásd a **D ábrán**.

KARBANTARTÁS

A készülék nem igényel karbantartást. A tisztításhoz használjon száraz ruhát.

PROGRAMOZÁS

Az eszközt ETS szoftverrel kell konfigurálni.
A konfigurációs paraméterekről és azok értékeiről részletesebb információkat talál a Műszaki kézikönyvben **(www.gewiss.com).**

MŰSZAKI ADATOK

Kommunikáció	KNX busz
Áramellátás	230 Vac, 50 Hz
Áramfelvétel	< 1 W
A busz áramfelvétele	10 mA
Buszkábel	KNX TP1
Vezérlő elemek	1 Mini fizikai cím programozó gomb
	3 db helyi vezérlő nyomógomb a relékhez
Megjelenítő elemek	1 Fizikai cím programozó piros LED
	3 db zöld színű LED relé a kimenetek állapotának jelzésére
Mérőelemek	3 feszültség- és áramérzékelő Feszültségtartomány: 207 Vac…253 Vac Maximális áram: 16 A Teljesítménymérés felbontás: 1 W Teljesítménymérés pontosság (3,2A…16A): a mért érték +-2%-a
Működtetőelemek	3 relé 16 AX feszültségmentes NO (konfigurálható NC) érintkezővel
Max váltóáram	16 A (AC1) 16AX (140 µF ref. EN 60669-1) fluoreszkáló terhelések 400A maximális indítóárammal (200 µs)
Maximális teljesítmény az egyes fogyasztók típusai szerint	Izzólámpák (230 Vac): 3000 W
	Halogénlámpák (230 VAC): 3000 W
	Toroid transzformátorok által vezérelt terhelések: 3000 W
	Elektronikus transzformátorok által vezérelt terhelések: 2000 W
	Kis fogyasztású lámpák (kompakt fénycsövek): 80 x 23 W
Max disszipált teljesítmény	13 W
Alkalmazási környezet	Beltér, száraz helyiség
Működési hőmérséklet	-5 ÷ +45 °C
Raktározási hőmérséklet	-25 ÷ +55 °C
Relatív páratartalom	Max. 93% (nem lecsapódó)
Csatlakoztatás a buszhoz	Dugós sorkapocs, 2 pin Ø 1 mm
Elektromos csatlakozások	Kihúzható csavaros sorkapcsok Kábelek max. metszete: 2,5 mm^2
Védettségi fokozat	IP20
Méret	4 DIN modul
Jogszabályi hivatkozások	A kisfeszültségű berendezésekre vonatkozó 2014/35/EU irányelv
	Az elektromágneses összeférhetőségről szóló 2014/30/EU irányelv
	IEC 63044, EN 60669-2-1, EN 60669-2-5
Tanúsítványok	KNX

AR اتبع التعليمات واحتفظ بها في مكان آمن لتسليمها إلى المستخدم النهائي. تجنب أي سوء استخدام أو عبث أو إجراء تعديلات. التزم بالتشريعات السارية فيما يتعلق بالنظام - **عربي** **TR** Talimatları takip edin ve son kullanıcıya teslim etmek üzere güvenli bir şekilde saklayın. Herhangi bir hatalı kullanımdan, kurcalamaktan ve değişiklikler yapmaktan kaçının. Sistemlere ilişkin yürürlükteki düzenlemelere uyun
HU Kövesse az utasításokat, és őrizze meg, hogy a végfelhasználóhoz eljuthassa. Kerülje el a helytelen használatot, a változtatásokat és a módosításokat. Tartsa be a rendszerekkel kapcsolatos hatályos előírásokat

cod. 7.02.0.267.6

Punto di contatto indicato in adempimento ai fini delle direttive e regolamenti UE applicabili:
Contact details according to the relevant European Directives and Regulations:
GEWISS S.p.A. Via A.Volta, 1 IT-24069 Cenate Sotto (BG) Italy tel: +39 035 946 111 E-mail: qualitymarks@gewiss.com

According to applicable UK regulations, the company responsible for placing the goods in UK market is:
GEWISS UK LTD - Unity House, Compass Point Business Park, 9 Stocks Bridge Way, ST IVES Cambridgeshire, PE27 5JL, United Kingdom tel: +44 1954 712757 E-mail: gewiss-uk@gewiss.com

+39 035 946 11
8:30 - 12:30 / 14:00 - 18:00
lunedì - venerdì / monday - friday
www.gewiss.com

ULTIMA REVISIONE 01/2023