Scheda Tecnica Prodotto

GW70621P

70 RT HP



70 RT HP è un'offerta completa di interruttori sezionatori rotativi da 16 A a 160 A, disponibili sia in cassette di materiale isolante che in alluminio, da comando o per emergenza, compatibili con le principali applicazioni residenziali, terziarie e industriali.
Sono disponibili anche versioni DC per applicazioni fotovoltaiche da 16 A a 40 A in cassetta isolante.
La serie propone versioni per montaggio blocco porta da 16 A a 1000 A e da quadro per montaggio su guida DIN da 16 A a 63 A, tutte accessoriabili concontatti ausiliari.
I dispositivi sono stati progettati per ridurre i tempi di cablaggio, facilitare l'installazione e garantire la massima sicurezza e robustezza anche nelle condizioni più gravose.

CARATTERISTICHE ELETTRICHE	-
Interruttore	Sezionatore rotativo
Corrente Nominale (A)	16
N. poli	8P
Tensione nominale di isolamento Ui (Vac)	1000
Corrente nominale d'impiego AC-21A (415 V) (A)	16
Corrente nominale d'impiego AC-22A (415 V) (A)	16
Corrente nominale d'impiego AC-23A (415 V) (A)	16
Corrente nominale di corto circuito condizionata Icc (415 V) (kA)	10
Sezione cavi	0,75-16 mm²
ACCESSORI	-
Tipo accessori	Max. 1 contatto aux

CARATTERISTICHE FUNZIONALI	-
Versione	Cassetta
Materiale	Isolante
Tipologia	Comando
Colore manopola	Nero
Lucchettabile	Sì (max. 3 lucchetti in ON e OFF)
Grado di protezione	IP66/IP67/IP69
Resistenza agli urti	IK08
Protezione contatti indiretti	Doppio isolamento
Temperatura di esercizio	-25 +60 °C
Ingressi cavo lato superiore	2 x sfondabili M20
Ingressi cavo lato inferiore	2 x sfondabili M20

COMPORTAMENTO AGLI AGENTI CHIMICI ED ATMOSFERICI

Soluzione salina	Acidi		Basi		Solventi				Olio minerale	Raggi UV
	Concentrati	Diluiti	Concentrate	Diluite	Esano	Benzolo	Acetone	Alcool etilico		
Resistente	Resistenza limitata	Resistente	Non resistente	Resistenza limitata	Resistenza limitata	Non resistente	Non resistente	Resistenza limitata	Resistente	Resistente

DIMENSIONALE

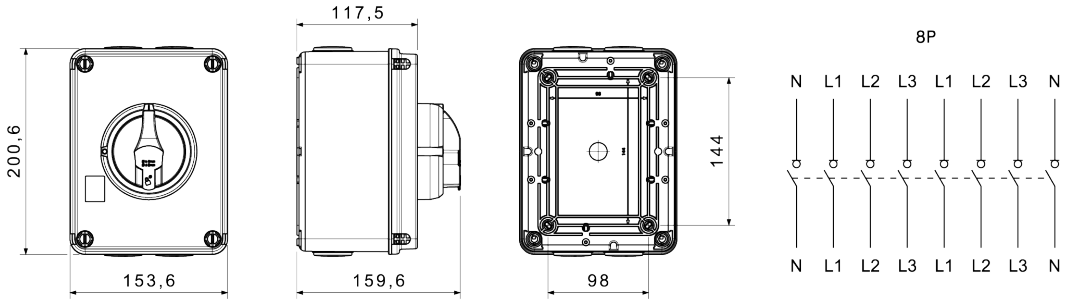

SIMBOLOGIA TECNICA

IP IP66/IP67/IP69

IK IK08

MARCHI/APPROVAZIONI

CE UKCA Reach Declaration

GEWISS S.p.A. Via Domenico Bosatelli 1
24069 Cenate Sotto - Bergamo - Italy
tel. +39 035 94 61 11 fax +39 035 94 69 09
Società soggetta alla direzione e coordinamento di Polifin S.p.A

www.gewiss.com
sat@gewiss.com
aggiornamento del 24/11/2026

Dati, misure, disegni e foto sono riportati a mero titolo informativo.
Potranno essere modificati in ogni momento.