Scheda Tecnica Prodotto

GW70601P

70 RT HP



70 RT HP è un'offerta completa di interruttori sezionatori rotativi da 16 A a 160 A, disponibili sia in cassette di materiale isolante che in alluminio, da comando o per emergenza, compatibili con le principali applicazioni residenziali, terziarie e industriali.
Sono disponibili anche versioni DC per applicazioni fotovoltaiche da 16 A a 40 A in cassetta isolante.
La serie propone versioni per montaggio blocco porta da 16 A a 1000 A e da quadro per montaggio su guida DIN da 16 A a 63 A, tutte accessoriabili concontatti ausiliari.
I dispositivi sono stati progettati per ridurre i tempi di cablaggio, facilitare l'installazione e garantire la massima sicurezza e robustezza anche nelle condizioni più gravose.

CARATTERISTICHE ELETTRICHE	-
Interruttore	Sezionatore rotativo
Corrente Nominale (A)	16
N. poli	6P
Tensione nominale di isolamento Ui (Vac)	1000
Corrente nominale d'impiego AC-21A (415 V) (A)	16
Corrente nominale d'impiego AC-22A (415 V) (A)	16
Corrente nominale d'impiego AC-23A (415 V) (A)	16
Corrente nominale di corto circuito condizionata Icc (415 V) (kA)	10
Sezione cavi	0,75-16 mm²
ACCESSORI	-
Tipo accessori	Max. 4 contatti aux (2 per lato)

CARATTERISTICHE FUNZIONALI	-
Versione	Cassetta
Materiale	Isolante
Tipologia	Comando
Colore manopola	Nero
Lucchettabile	Sì (max. 3 lucchetti in ON e OFF)
Grado di protezione	IP66/IP67/IP69
Resistenza agli urti	IK08
Protezione contatti indiretti	Doppio isolamento
Temperatura di esercizio	-25 +60 °C
Ingressi cavo lato superiore	2 x sfondabili M20
Ingressi cavo lato inferiore	2 x sfondabili M20

DIMENSIONALE

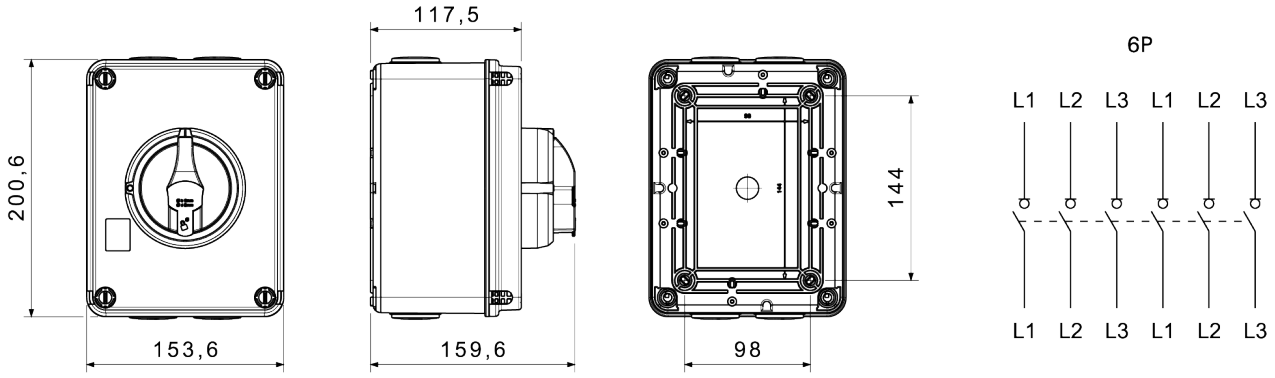

SIMBOLOGIA TECNICA

IP IP66/IP67/IP69

IK IK08

MARCHI/APPROVAZIONI

CE UKCA Reach Declaration

GEWISS S.p.A. Via Domenico Bosatelli 1
24069 Cenate Sotto - Bergamo - Italy
tel. +39 035 94 61 11 fax +39 035 94 69 09
Società soggetta alla direzione e coordinamento di Polifin S.p.A

www.gewiss.com
sat@gewiss.com
aggiornamento del 24/11/2026

Dati, misure, disegni e foto sono riportati a mero titolo informativo.
Potranno essere modificati in ogni momento.