Ficha Técnica Producto

GW70006

70 RT HP



70 RT HP is a complete offer of rotary isolator switches from 16 A to 160 A, available in boxes both in insulating material and aluminium, in control or emergency versions, compatible with the main applications for residential, tertiary and industrial contexts.
DC versions for photovoltaic applications are also available from 16 A to 40 A in insulating box.
The series is completed with versions for board from 16 A to 1000 A and for DIN rail fixing from 16 A to 63 A, which can be equipped with auxiliary contacts.
The devices have been designed to reduce wiring time, facilitate installation and guarantee the maximum safety and robustness even in the most demanding conditions.

CARACTERÍSTICAS ELÉCTRICAS	-
Interruptor	Interruptor rotativo
Corriente nominal (A)	32
Nº polos	4P
Corriente en AC21A (415V)	32
Corriente en AC22A (415V) (A)	32
Corriente en AC23A (415V) (A)	32
Potencia disipada por polo	0,97 W/polo
Sección cables	1-10 mm²

Características funcionales	-
Versión	De cuadro
Nº mod. EN 50022	4
Campo de regulación	87 - 145 mm
Tipología	Para emergencia
Color maneta	Rojo
Bloqueable	SI (máx. 3 candados en OFF)
ACCESORIOS	-
Tipo accesorios	Máx. 2 contactos auxiliares (1 por lado)

DIMENSIONAL

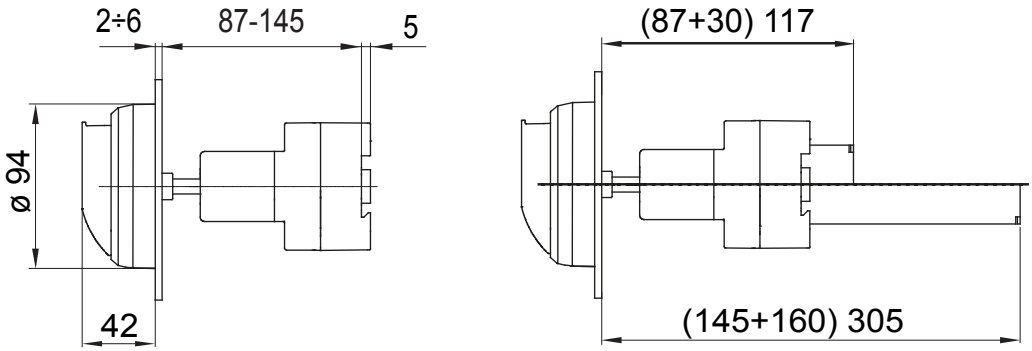

MARCAS/APROBACIONES

GEWISS S.p.A. Via A. Volta, 1
24069 Cenate Sotto - Bergamo - Italy
tel. +39 035 94 61 11 fax +39 035 94 69 09
Empresa sujeta a la dirección y coordinación de Polifin S.p.A.

www.gewiss.com
sat@gewiss.com
Última actualización 29/11/2026

Datos, medidas, dibujos y fotos son mostrados solamente a título informativo,
siendo posible su modificación sin previo aviso