# Ficha Técnica Producto

# GW66886

Serie IB



Gama de productos compuesta por tomas de corriente industriales según norma IEC 309, con interbloqueo mecánico e interruptor rotativo, para aplicaciones unitarias o en batería montadas sobre bases modulares. Elevada versatilidad gracias a la posibilidad de montaje en caja para instalación en pared, y montaje empotrado para cuadros de las Series 68 Q-DIN y Q-MC.

| | | | |
|---|---|---|---|
| Tipo fusible | Ø 10,3x38 mm | Tipología | Vertical |
| Termopresión con bola | 80 °C | Resistencia a impactos a -20°C | 20 J |
| Grado de protección | IP66 | Nº polos | 2P |
| Resistencia a impactos | > IK10 | Frecuencia | 50 Hz |
| Temperatura de uso | -25 +40 °C | Protección | Transformador de seguridad |
| Con fondo | No | Código Electrocod | 2222 |
| Test del hilo incandescente | 850 °C | Color | Violeta |
| Corriente nominal (A) | 16 | Potencia nominal | 160 VA |
| Tipo de uso | Usos severos | Tensión de salida | 20-25 V |

## RESISTENCIA A LOS AGENTES QUÍMICOS Y ATMOSFÉRICOS

| Solución salina | Ácidos | | Bases | | Disolventes | | | | Aceite mineral | Rayos UV |
|---|---|---|---|---|---|---|---|---|---|---|
| | Concentrados | Diluidos | Concentrados | Diluidos | Hexano | Benceno | Acetona | Alcohol etílico | | |
| Resistente | No resistente | Resistencia limitada | No resistente | Resistencia limitada | Resistente | Resistente | Resistencia limitada | Resistente | Resistente | Resistente |

## DIMENSIONAL

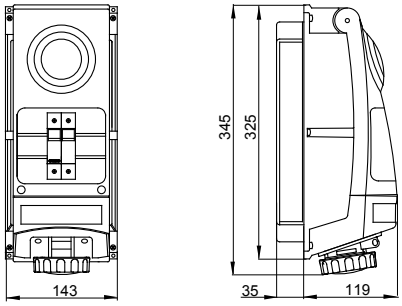


## SIMBOLOGÍA TÉCNICA



80 °C

IP

IP66

IK

> IK10




-25 +40 °C

GWT

850 °C

## MARCAS/APROBACIONES

GEWISS S.p.A. Via A. Volta, 1
24069 Cenate Sotto - Bergamo - Italy
tel. +39 035 94 61 11 fax +39 035 94 69 09
Empresa sujeta a la dirección y coordinación de Polifin S.p.A.

www.gewiss.com
sat@gewiss.com
Última actualización 29/11/2026

Datos, medidas, dibujos y fotos son mostrados solamente a título informativo, siendo posible su modificación sin previo aviso