Scheda Tecnica Prodotto

GW66782

IB



-

Grado di protezione	IP66	Potenza dissipabile (W)	27
Resistenza agli urti	> IK10	N. prese IB alloggiabili	2
Prese IB alloggiabili	16/32 A / SELV	N. mod. EN 50022	12
Entrate laterali	4xØ 23	Entrate superiori	4xØ 23/29
Entrate inferiori	1xØ 29/37	Resistenza al filo incandescente	850 °C
Adatto per	Impieghi gravosi	Codice Electrocod	2222
Resistenza agli urti a -20°C	20 J		

DIMENSIONALE

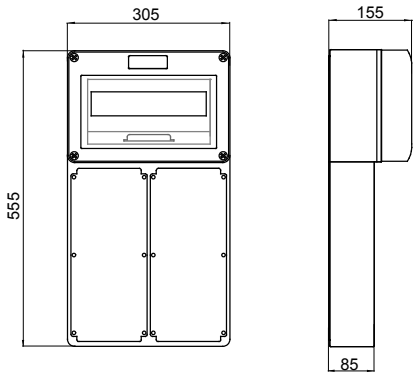

SIMBOLOGIA TECNICA

IP	IK	GWT
IP66	> IK10	850 °C

MARCHI/APPROVAZIONI

GEWISS S.p.A. Via Domenico Bosatelli 1
24069 Cenate Sotto - Bergamo - Italy
tel. +39 035 94 61 11 fax +39 035 94 69 09
Società soggetta alla direzione e coordinamento di Polifin S.p.A

www.gewiss.com
sat@gewiss.com
aggiornamento del 24/11/2026

Dati, misure, disegni e foto sono riportati a mero titolo informativo.
Potranno essere modificati in ogni momento.