Ficha Técnica Producto

GW66781

Serie IB



-

Grado de protección	IP66	Potencia disipable (W)	18
Resistencia a impactos	> IK10	N. bases IB alojables	1
Base IB alojables	16/32 A / SELV	Nº mod. EN 50022	6
Entradas laterales	2xØ 23	Entradas superiores	2xØ 23/29
Prueba del hilo incandescente	850 °C	Apto para	Usos severos
Código Electrocod	2222	Resistencia a impactos a -20°C	20 J

DIMENSIONAL

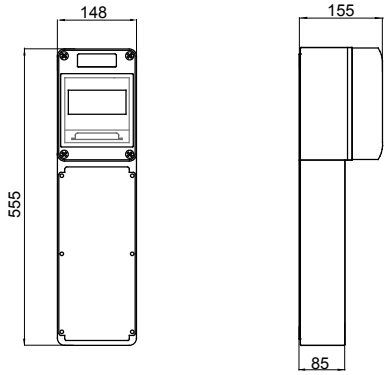

SIMBOLOGÍA TÉCNICA

IP66 > IK10 850 °C

MARCAS/APROBACIONES

GEWISS S.p.A. Via A. Volta, 1
24069 Cenate Sotto - Bergamo - Italy
tel. +39 035 94 61 11 fax +39 035 94 69 09
Empresa sujeta a la dirección y coordinación de Polifin S.p.A.

www.gewiss.com
sat@gewiss.com
Última actualización 29/11/2026

Datos, medidas, dibujos y fotos son mostrados solamente a título informativo,
siendo posible su modificación sin previo aviso