Scheda Tecnica Prodotto

GW66705N

IB



-

Descrizione	Coperchio per prese interbloccate verticali 63 A	Resistenza al filo incandescente	650 °C
Dimensioni BxH (mm)	270x145	Grado di protezione	IP65
Resistenza agli urti	IK08	Codice Electrocod	2222

DIMENSIONALE

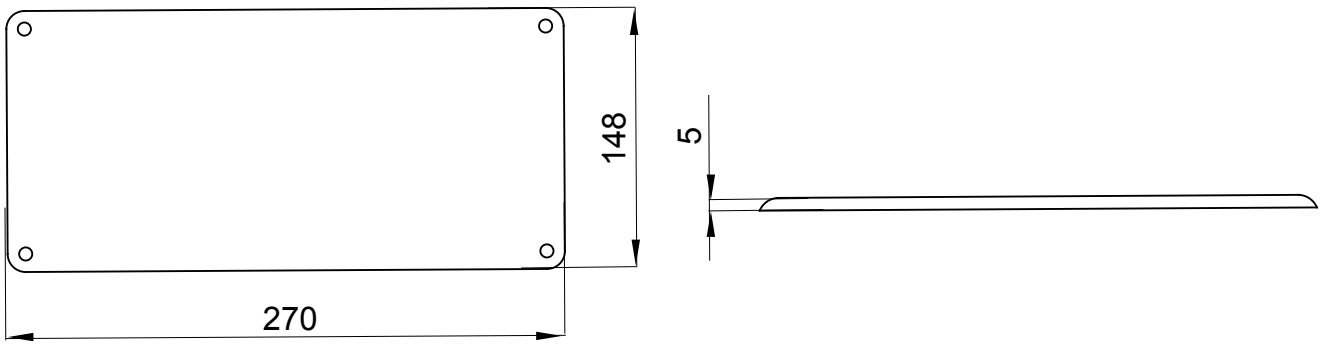

SIMBOLOGIA TECNICA

GWT	IP	IK
650 °C	IP65	IK08

MARCHI/APPROVAZIONI

CE Reach Declaration

GEWISS S.p.A. Via Domenico Bosatelli 1
24069 Cenate Sotto - Bergamo - Italy
tel. +39 035 94 61 11 fax +39 035 94 69 09
Società soggetta alla direzione e coordinamento di Polifin S.p.A

www.gewiss.com
sat@gewiss.com
aggiornamento del 24/11/2026

Dati, misure, disegni e foto sono riportati a mero titolo informativo.
Potranno essere modificati in ogni momento.