Ficha Técnica Producto

GW66681

Serie IB



-

Para superficies	Mampostería	Prueba del hilo incandescente	650 °C
N. bases IB alojables	1	Grado de protección	IP44
Resistencia a impactos	IK08	Base IB alojables	16/32 A
Para tomas de corriente	SBF horizontal	Código Electrocod	2220
Paso fondo	Mediante cúter multidiámetro	Temperatura mínima de instalación	-15°C

DIMENSIONAL

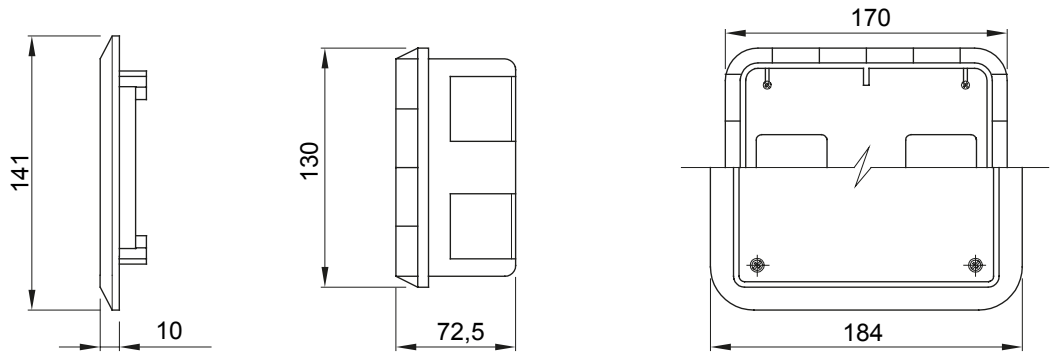

SIMBOLOGÍA TÉCNICA

GWT	IP	IK
650 °C	IP44	IK08

MARCAS/APROBACIONES

GEWISS S.p.A. Via A. Volta, 1
24069 Cenate Sotto - Bergamo - Italy
tel. +39 035 94 61 11 fax +39 035 94 69 09
Empresa sujeta a la dirección y coordinación de Polifin S.p.A.

www.gewiss.com
sat@gewiss.com
Última actualización 29/11/2026

Datos, medidas, dibujos y fotos son mostrados solamente a título informativo,
siendo posible su modificación sin previo aviso