Scheda Tecnica Prodotto

GW66681

IB



-

Per pareti	Muratura	Resistenza al filo incandescente	650 °C
N. prese IB alloggiabili	1	Grado di protezione	IP44
Resistenza agli urti	IK08	Prese IB alloggiabili	16/32 A
Per prese	Orizzontali SBF	Codice Electrocod	2220
Foratura fondo	Mediante fresa multi-diametro	Temp. min. installazione	-15°C

DIMENSIONALE

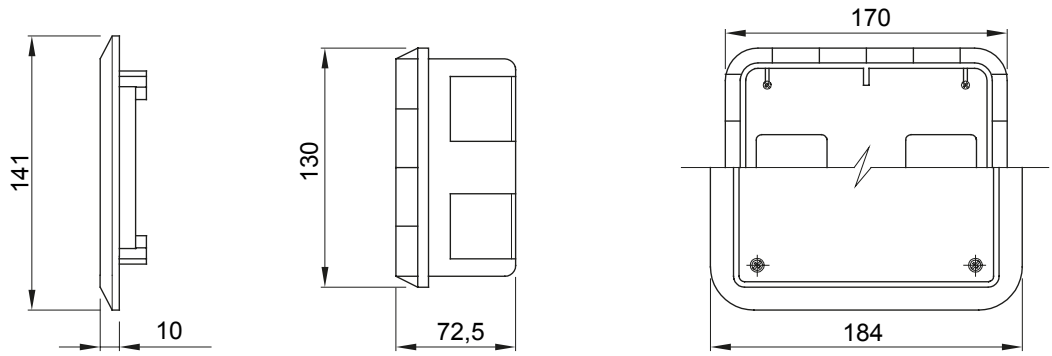

SIMBOLOGIA TECNICA

GWT	IP	IK
650 °C	IP44	IK08

MARCHI/APPROVAZIONI

GEWISS S.p.A. Via Domenico Bosatelli 1
24069 Cenate Sotto - Bergamo - Italy
tel. +39 035 94 61 11 fax +39 035 94 69 09
Società soggetta alla direzione e coordinamento di Polifin S.p.A

www.gewiss.com
sat@gewiss.com
aggiornamento del 24/11/2026

Dati, misure, disegni e foto sono riportati a mero titolo informativo.
Potranno essere modificati in ogni momento.