# Scheda Tecnica Prodotto

# GW66232N

IB



Prese fisse di tipo industriale, rispondenti allo standard IEC 309, con interblocco meccanico costituito da un interruttore che consente l'inserimento ed il disinserimento della spina solo in posizione di aperto e la chiusura dell'interruttore stesso solo a spina inserita. Ampia gamma comprensiva di modelli con interruttore rotativo, base portafusibili, AUTOMATIKA con magnetotermico curva C 6kA integrato e versione con trasformatore di sicurezza. Elevata versatilità applicativa grazie alla possibilità di montaggio su cassette di fondo e da incasso, quadri della Serie 68 Q-DIN e Q-MC.

| | | | |
|---|---|---|---|
| Tipo fusibile | Ø 10,3x38 mm | Tipologia | Verticale |
| Potere di interruzione fusibili | > 50 kA | Termopressione con biglia | 125 °C (Presa IB) - 80 °C (Cassetta di fondo) |
| Tensione nominale di isolamento (Ui) | 500 V | Grado di protezione | IP67 |
| N. poli | 3P+T | Resistenza agli urti | IK08 |
| Frequenza | 50/60 Hz | Temperatura di utilizzo | -25 +40 °C |
| Protezione | Base portafusibile (CBF) | Con fondo | Sì |
| Codice Electrocod | 2222 | Glow wire test | 850 °C (Presa IB) - 650 °C (Cassetta di fondo) |
| Colore | Nero | Corrente nominale di cortocircuito (Icc) | 10 kA |
| Peso | Max. 1,0 Kg | Corrente nominale (In) presa IB | 15 A |
| Tensione nominale di tenuta ad impulso (Uimp) | 4 kV | Corrente Nominale (A) | 16 |
| Riferimento h | 7 | Tensione nominale | 480 - 500 V |

## COMPORTAMENTO AGLI AGENTI CHIMICI ED ATMOSFERICI

| Soluzione salina | Acidi | | Basi | | Solventi | | | | Olio minerale | Raggi UV |
|---|---|---|---|---|---|---|---|---|---|---|
| | Concentrati | Diluiti | Concentrate | Diluite | Esano | Benzolo | Acetone | Alcool | | |
| Resistente | Non resistente | Resistenza limitata | Resistenza limitata | Resistenza limitata | Resistenza limitata | Non resistente | Non resistente | Resistenza limitata | Resistenza limitata | Resistente |

## DIMENSIONALE

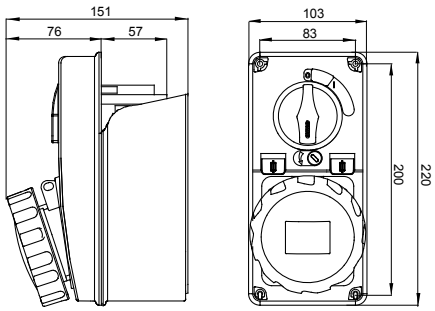


## SIMBOLOGIA TECNICA



125 °C (Presa IB) - 80 °C (Cassetta di fondo)

**IP**

IP67

**IK**

IK08




-25 +40 °C

**GWT**

850 °C (Presa IB) - 650 °C (Cassetta di fondo)

## MARCHI/APPROVAZIONI

GEWISS S.p.A. Via Domenico Bosatelli 1
24069 Cenate Sotto - Bergamo - Italy
tel. +39 035 94 61 11 fax +39 035 94 69 09
Società soggetta alla direzione e coordinamento di Polifin S.p.A

www.gewiss.com
sat@gewiss.com
aggiornamento del 24/11/2026

Dati, misure, disegni e foto sono riportati a mero titolo informativo.
Potranno essere modificati in ogni momento.