Ficha Técnica Producto

GW46407

46



Accesorios y complementos técnicos para cuadros de distribución y automatización serie 46.

Para cuadros BxH (mm)	800x1060	Apto para	46QP - 46QM - 46QX
Tipo	Plena	Tipo de material	Acero
Código Electrocod	0303		

DIMENSIONAL

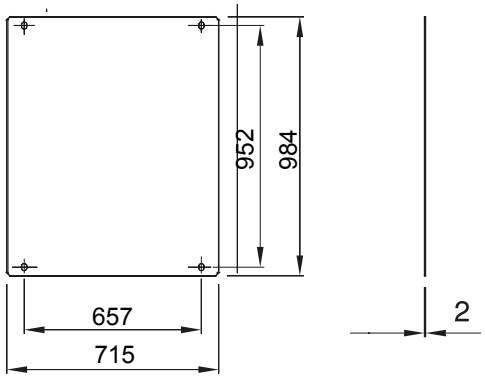

MARCAS/APROBACIONES

GEWISS S.p.A. Via A. Volta, 1
24069 Cenate Sotto - Bergamo - Italy
tel. +39 035 94 61 11 fax +39 035 94 69 09
Empresa sujeta a la dirección y coordinación de Polifin S.p.A.

www.gewiss.com
sat@gewiss.com
Última actualización 29/11/2026

Datos, medidas, dibujos y fotos son mostrados solamente a título informativo,
siendo posible su modificación sin previo aviso