Scheda Tecnica Prodotto

GW16774

24 SC



Gamma di plance da tavolo, scatole da parete e contenitori autoportanti vuoti da parete, adatte per l'alloggiamento dei dispositivi modulari ChorusSmart. Le plance e le scatole da parete, disponibili nei colori bianco e nero, vanno completate con supporto ChorusSmart e placche One. I contenitori autoportanti, disponibili nel colore grigio RAL 7035, si caratterizzano nelle versioni con grado di protezione IP40 e IP55: entrambi sono provvisti di pretranciati sfondabili, inoltre la versione stagna è fornita di portella con membrana trasparente anti-UV. Scatole e contenitori autoportanti sono predisposti per il fissaggio del morsetto di terra.

Descrizione	4 posti	Colore	Nero satinato
Caratteristiche	Halogen free	Supporto	GW16804
Adatta per placche	ONE	Coppia serraggio viti	0.8 NM
Dim. esterne BxHxP (mm)	140x90x46	Glow wire test	650 °C
Termopressione con biglia	70 °C	Norma di riferimento	EN 60670-1
Temperatura di installazione	-5 +60 °C	Codice Electrocod	0212

DIMENSIONALE

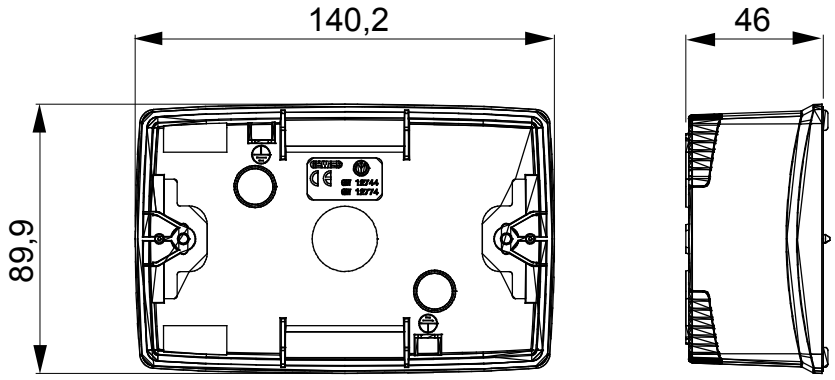

SIMBOLOGIA TECNICA



MARCHI/APPROVAZIONI

GEWISS S.p.A. Via Domenico Bosatelli 1
24069 Cenate Sotto - Bergamo - Italy
tel. +39 035 94 61 11 fax +39 035 94 69 09
Società soggetta alla direzione e coordinamento di Polifin S.p.A

www.gewiss.com
sat@gewiss.com
aggiornamento del 24/11/2026

Dati, misure, disegni e foto sono riportati a mero titolo informativo.
Potranno essere modificati in ogni momento.