Ficha Técnica Producto

GW16773

24 SC



Gama de paneles de mesa, cajas de superficie y contenedores de pared autoportantes vacíos, adecuados para alojar dispositivos modulares ChorusSmart. Los paneles y cajas de pared, disponibles en blanco y negro, deben completarse con soporte ChorusSmart y placas One. Los contenedores autoportantes, en color gris RAL 7035, están disponibles con grado de protección IP40 e IP55: ambos están equipados con precortes rompibles, también la versión impermeable se suministra con una puerta con membrana anti-UV transparente. Las cajas y contenedores autoportantes están preparados para fijar el borne de tierra.

Descripción	3 módulos	Color	Negro satinado
Características	Libre de halógenos	Soporte	GW16803
Apto para placas	ONE	Par de apriete Tornillos de apriete	0.8 NM
Dim. exter. BxHxP (mm)	118x90x46	Test del hilo incandescente	650 °C
Termopresión con bola	70 °C	Norma de referencia	EN 60670-1
Temperatura de instalación	-5 +60 °C	Código Electrocod	0212

DIMENSIONAL

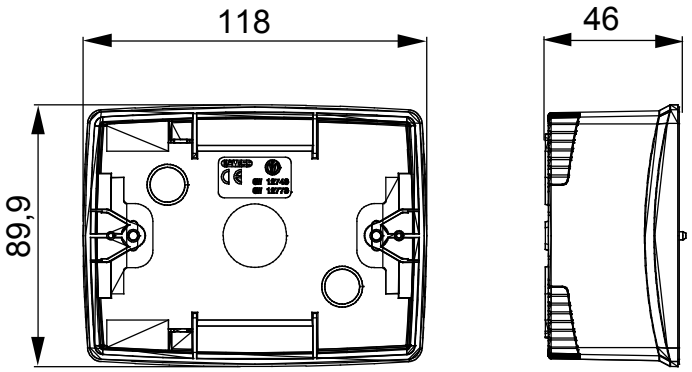

SIMBOLOGÍA TÉCNICA



MARCAS/APROBACIONES

GEWISS S.p.A. Via A. Volta, 1
24069 Cenate Sotto - Bergamo - Italy
tel. +39 035 94 61 11 fax +39 035 94 69 09
Empresa sujeta a la dirección y coordinación de Polifin S.p.A.

www.gewiss.com
sat@gewiss.com
Última actualización 29/11/2026

Datos, medidas, dibujos y fotos son mostrados solamente a título informativo,
siendo posible su modificación sin previo aviso