# Ficha Técnica Producto

# GW14194

## CHORUSMART - Serie residencial

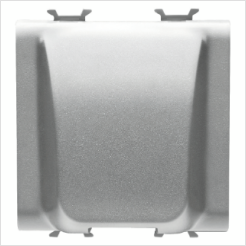

Amplia gama de dispositivos de control, tomas de corriente (que cumplen con las normas nacionales e internacionales), tomas de señal, dispositivos para el control de la climatización y gestión del confort, señalización de alarmas técnicas y gestión de la iluminación de emergencia. Los dispositivos modulares ChoruSmart están disponibles en cinco colores: blanco brillante, blanco satinado, beige natural, negro satinado y titanio pintado, y en diferentes tamaños: 1/2, 1, 2 y 3 módulos. Gracias a los soportes de marco para cajas rectangulares, cuadradas y redondas, podrá crear numerosas combinaciones con la gama de placas ChoruSmart.

| | | | |
|---|---|---|---|
| Categoría | Tapa ciega con salida cables | Color | Titanio brillante |
| Descripción | 2 módulos | Norma de referencia | EN 60669-1 |
| Termopresión con bola | 125 °C | Prueba del hilo incandescente | 850 °C |
| N. módulos | 2 | Material | Tecnopolímero |
| Código Electrocod | 0100 | | |

## DIMENSIONAL

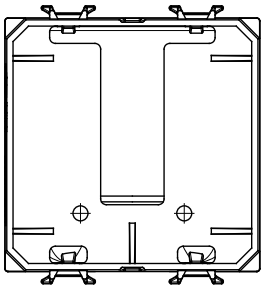

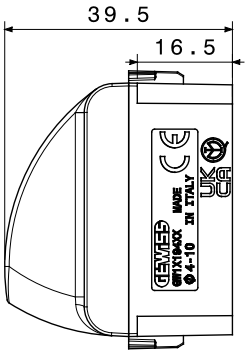


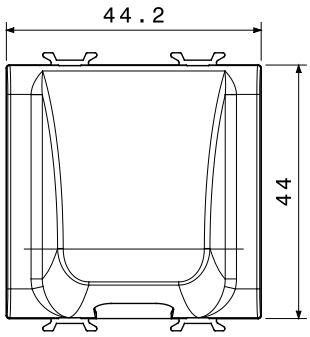


## SIMBOLOGÍA TÉCNICA

125 °C 850 °C

## MARCAS/APROBACIONES

GEWISS S.p.A. Via A. Volta, 1
24069 Cenate Sotto - Bergamo - Italy
tel. +39 035 94 61 11 fax +39 035 94 69 09
Empresa sujeta a la dirección y coordinación de Polifin S.p.A.

www.gewiss.com
sat@gewiss.com
Última actualización 29/11/2026

Datos, medidas, dibujos y fotos son mostrados solamente a título informativo,
siendo posible su modificación sin previo aviso