Scheda Tecnica Prodotto

DX45010

RK



Componenti di percorso per i tubi protettivi rigidi serie RK con gradi di protezione IP40 e IP67.

Colore	Grigio RAL 7035	Dim. esterne BxHxP (mm)	140x140x53
Grado di protezione	IP54	Caratteristiche	-
Dotazioni	4 tappi	Descrizione	QX10-10 ingressi
Codice Electrocod	21221		

DIMENSIONALE

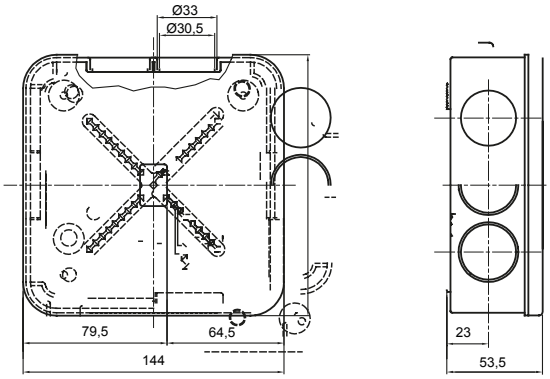

SIMBOLOGIA TECNICA

IP

IP54

MARCHI/APPROVAZIONI

GEWISS S.p.A. Via Domenico Bosatelli 1
24069 Cenate Sotto - Bergamo - Italy
tel. +39 035 94 61 11 fax +39 035 94 69 09
Società soggetta alla direzione e coordinamento di Polifin S.p.A

www.gewiss.com
sat@gewiss.com
aggiornamento del 24/11/2026

Dati, misure, disegni e foto sono riportati a mero titolo informativo.
Potranno essere modificati in ogni momento.