Scheda Tecnica Prodotto

DX43320

GW FIT



Componenti di percorso per i tubi protettivi rigidi serie RK con gradi di protezione IP40 e IP67.

Colore	Grigio RAL 7035	Grado di protezione	IP65
Tubi Ø (mm)	20	Guaina Ø (mm)	16
Tipo Materiale	Halogen free secondo norma EN 50642	Codice Electrocod	21221

DIMENSIONALE

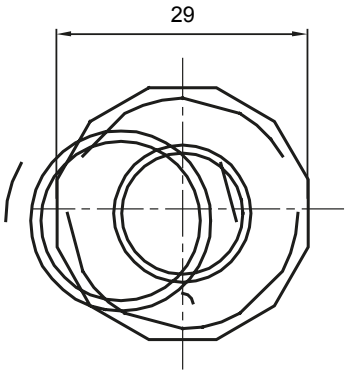

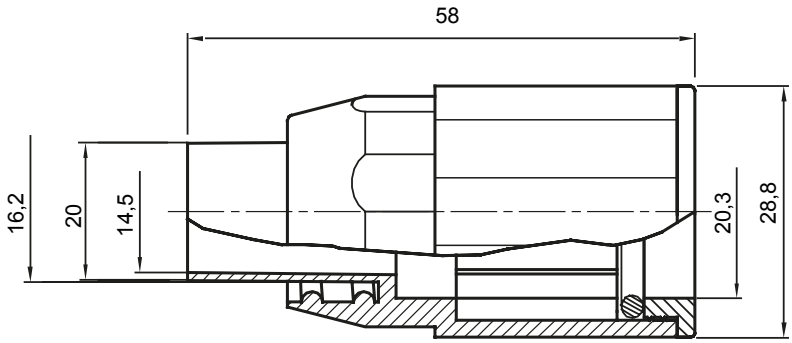

SIMBOLOGIA TECNICA

IP

HF
EN IEC 63355:2022

IP65

MARCHI/APPROVAZIONI

CE

Reach Declaration

GEWISS S.p.A. Via Domenico Bosatelli 1
24069 Cenate Sotto - Bergamo - Italy
tel. +39 035 94 61 11 fax +39 035 94 69 09
Società soggetta alla direzione e coordinamento di Polifin S.p.A

www.gewiss.com
sat@gewiss.com
aggiornamento del 23/11/2026

Dati, misure, disegni e foto sono riportati a mero titolo informativo.
Potranno essere modificati in ogni momento.