Ficha Técnica Producto

DX43216

Serie GW FIT



Accesorios de instalación del tubo rígido serie RK con grado de protección IP40 e IP67.

Color	Gris RAL 7035	Grado de protección	IP67
Paso métrico	M 16x1,5	Para orificios Ø (mm)	16
Tubos Ø (mm)	16	Tipo de material	Libre de halógenos de acuerdo con la norma EN 50642
Código Electrocod	21221		

DIMENSIONAL

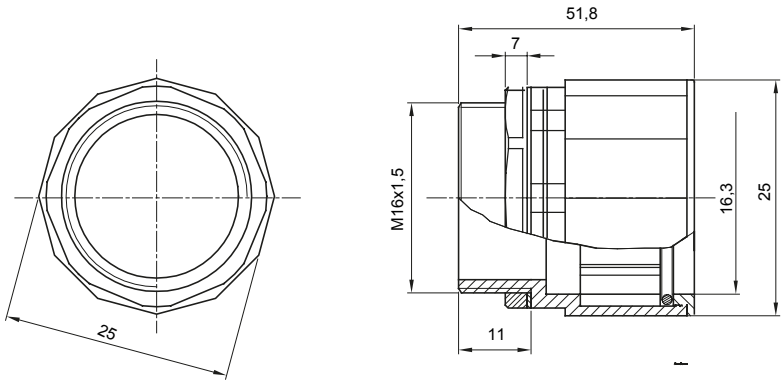

SIMBOLOGÍA TÉCNICA

IP

IP67

MARCAS/APROBACIONES

GEWISS S.p.A. Via A. Volta, 1
24069 Cenate Sotto - Bergamo - Italy
tel. +39 035 94 61 11 fax +39 035 94 69 09
Empresa sujeta a la dirección y coordinación de Polifin S.p.A.

www.gewiss.com
sat@gewiss.com
Última actualización 24/11/2026

Datos, medidas, dibujos y fotos son mostrados solamente a título informativo,
siendo posible su modificación sin previo aviso