Ficha Técnica Producto

DX40316

Serie GW FIT



Accesorios de instalación del tubo rígido serie RK con grado de protección IP40 e IP67.

INFORMACIÓN GENERAL	-
Norma	EN 61386-1 (en lo que pueda aplicar)
Tipología	Accesorios para tubos rígidos
Descripción	Curva inspeccionable
Tipo de material	Libre de halógenos de acuerdo con la norma EN 50642
Color	Gris RAL 7035

DATOS MECÁNICOS	-
Tubos Ø (mm)	16
Temperatura de empleo	-5 +60 °C
Grado de protección	IP40
Prueba del hilo incandescente	750 °C

DIMENSIONAL

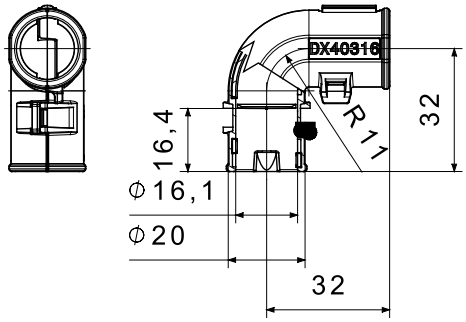

SIMBOLOGÍA TÉCNICA



IP40 750 °C

MARCAS/APROBACIONES

GEWISS S.p.A. Via A. Volta, 1
24069 Cenate Sotto - Bergamo - Italy
tel. +39 035 94 61 11 fax +39 035 94 69 09
Empresa sujeta a la dirección y coordinación de Polifin S.p.A.

www.gewiss.com
sat@gewiss.com
Última actualización 29/11/2026

Datos, medidas, dibujos y fotos son mostrados solamente a título informativo,
siendo posible su modificación sin previo aviso