Product Data Sheet

GW94109

Seria 90 RCD

Opis	WY??CZNIK RCCB Z ZABEZPIECZENIEM NADPR?DOWYM
Kod	MDC 60
Liczba biegunów	1P+N
Liczba Modu?y	2
Pr?d roboczy	25 A
Znamionowy roboczy pr?d szcz?tkowy	30 mA
lampy	AC
Krzywa	C
Napi?cie znamionowe (EN/IEC 61009-1, 61009-2-1)	230/240 V
Klasa ograniczenia energii	3

Norma	IEC/EN 61009-1, IEC/EN 61009-2-1	Pr?d cz?stotliwo?? (Hz)	50/60 Hz
Zdolno?? wy??czania 230V wg EN 61009-1 (Icu)	6000 A	Zdolno?? wy??czania wg EN 61009-1 (Ics)	1 x Icn
Zdolno?? wy??czania 230 V (Icu) wg EN 60947-2	10 kA	Zdolno?? wy??czania wg EN 60947-2 (Ics)	75% Icu
Napi?cia izolacji (Ui)	500 V	Poziom odporno?ci (8/20 ?s)	250 A
Znamionowe wytrzymywane napi?cie impulsowe (Uimp)	4 kV	Przepi?cie kategoria	III
Wytrzyma?o?? elektryczna	10.000	Wytrzyma?o?? mechaniczna	20.000
Przekrój kabla sztywnego	<=1x35 - <=2x16 - <=1x16+2x10 mm²	Przekrój kabla elastycznego	<=1x35 - <=2x16 - <=1x16+2x10 mm²
Z??cze podwójne	TAK (tylko za)	Znamionowy moment dokr?cania	2 Nm
Temperatura robocza -25 +60° C (obni?enie warto?ci znamionowych In przy T>30° C)		Temperatura przechowywania	-40 +70 °C
Wyposa?enie pomocnicze Kompatybilno??	Tak	ReStart Kompatybilno??	Tak
Monta? po?o?enie	Wszelkie		

DIMENSIONAL

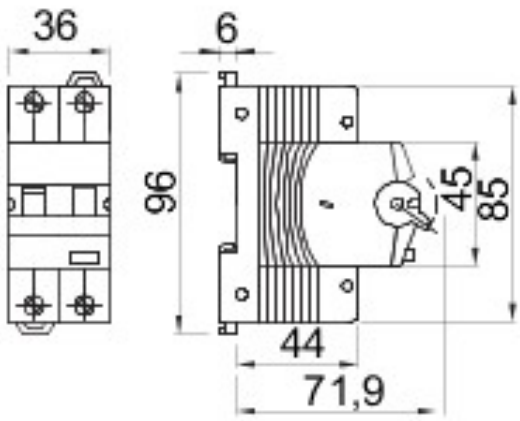

WIRING DIAGRAM

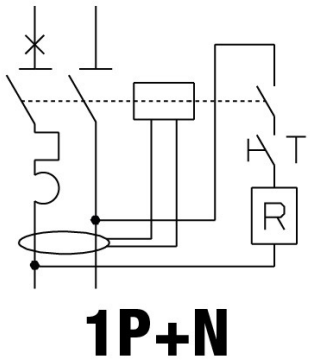

STANDARDS/APPROVALS

GEWISS S.p.A. Via A. Volta, 1
24069 Cenate Sotto - Bergamo - Italy
tel. +39 035 94 61 11 fax +39 035 94 69 09

www.gewiss.com
sat@gewiss.com
Last update 26/04/2024

Data, measures, designs and pictures are shown only as informative purposes, and could be changed without previous notice