Product Data Sheet

GW62411

Seria IEC 309 HP

Seria wtyczek sta?ych i swobodnych oraz gniazd elektrycznych do zastosowa? przemys?owych spe?niaj?ca wymogi w zakresie wymiarów i parametrów eksploatacyjnych, które zosta?y ujednolicone na poziomie mi?dzynarodowym (IEC 60309) i przyj?te w normach europejskich (EN 60309) oraz w?oskich (CEI 23-12). Gniazda elektryczne oraz wtyczki na pr?d znamionowy 63 i 125 A wyposa?one s? w dodatkowy styk steruj?cy (CP), umo?liwiaj?cy utworzenie blokady elektrycznej. Gam? produktów uzupe?niaj? wtyczki sta?e k?towe 90° oraz gniazda elektryczne sta?e k?towe 10° i 90°. Tuleje i wtyki wykonano z solidnego pr?ta z mosi?dzu, typu Pt. CuZn40Pb2 (Cu 58%, Zn 40%, Pb 2%); zaciski z mechanizmem zapobiegaj?cym rozkr?caniu i ?ruby zabezpieczone przed obluzowaniem oraz wbudowany zacisk kablowy z d?awikiem kablowym pokrytym warstw? przeciw?cieraln?.

Kolor	Czarny	Pr?d znamionowy (A)	16
Ochrona IP	IP44	Liczba biegunów	3P+N+E
Odporno?? na wstrz?sy	IK08	Odniesienia godz.	7
Pr?d wyj?ciowe	480-500 V	Typ	Gniazdo elektryczne k?towe 10° do monta?u natynkowego
Impulsy	50/60 Hz	Dokr?canie zacisków	Kable elastyczne 1 - 2,5 mm² – kable sztywne 1,5 - 4 mm²
Temperatura pracy	-25 +55 °C	Rodzaj okablowania	Ze ?rub?
Electrocod	2210	Próba roz?arzonym drutem	850 °C (elementy aktywne) – 650 °C (elementy bierne)
Ca?kowita liczba operacji	> 5000	Dopuszczalne przeci??enie	22 A
Zdolno?? wy??czania przy 1,1 Un	20 A	Rezystancja izolacji	> 10 M?
Twardo?? kulkowa	125 °C (elementy aktywne) – 80 °C (elementy bierne)		

DIMENSIONAL

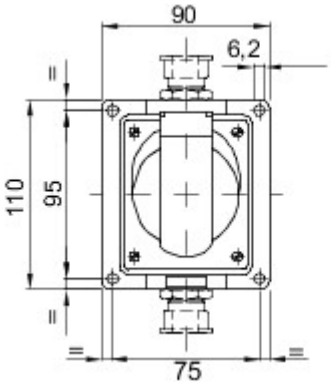

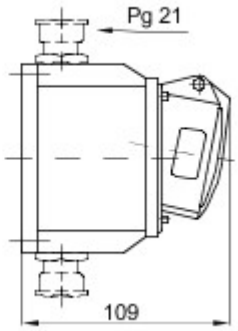

TECHNICAL SYMBOLOGY

IP IP44

IK IK08

-25 +55 °C

Ze ?rub?

GWT 850 °C (elementy aktywne) – 650 °C (elementy bierne)

125 °C (elementy aktywne) – 80 °C (elementy bierne)

STANDARDS/APPROVALS

03

GEWISS S.p.A. Via A. Volta, 1
24069 Cenate Sotto - Bergamo - Italy
tel. +39 035 94 61 11 fax +39 035 94 69 09

www.gewiss.com
sat@gewiss.com
Last update 05/05/2024

Data, measures, designs and pictures are shown only as informative purposes, and could be changed without previous notice