Product Data Sheet

GW60705H

Seria IEC 309 HP

IEC 309 HP: seria wtyczek i gniazd elektrycznych spe?niaj?cych wymagania bezpiecze?stwa okre?lone w mi?dzynarodowych normach IEC 60309-1 oraz IEC 60309-2, które na poziomie europejskim funkcjonuj? jako normy EN 60309-1 i EN 60309-2.. Seria poszerza asortyment firmy Gewiss o wtyczki proste 16 -125 A, z??cza proste oraz gniazda elektryczne 10° do monta?u podtynkowego o stopniu ochrony IP44/IP54 oraz IP66/IP67/IP68/IP69, aby zapewni? kompletn? ochron? dla wszystkich zastosowa?. Odpowiednia grubo?? materia?u izolacyjnego oraz zastosowanie technopolimeru gwarantuj? podwy?szony stopie? wytrzyma?o?ci mechanicznej i odporno?ci na dzia?anie ?rodków chemicznych. Wszystkie tuleje i wtyki gniazd elektrycznych IEC 309 HP oraz wtyczki pokryto warstw? niklu, aby zapewni? maksymaln? ochron? przed korozj?, utlenianiem i ?cieraniem.. Wszystkie zewn?trzne elementy metalowe wtyczek IEC 309 HP oraz gniazd elektrycznych wykonano ze stali nierdzewnej (gwintowane wk?adki metalowe do ??czenia korpusu za pomoc? uchwytów dla wersji 63-125 A wykonane z mosi?dzu).

Kolor	Zielony	Pr?d znamionowy (A)	16
Ochrona IP	IP44/IP54	Liczba biegunów	3P+E
Odporno?? na wstrz?sy	IK09	Odniesienia godz.	10
Typ	Wtyczka prosta	Pr?d wyj?ciowe	>50 V
Impulsy	100 - 300 Hz	Dokr?canie zacisków	Kable elastyczne 1 - 2,5 mm² – kable sztywne 1,5 - 4 mm²
Dokr?canie zacisków kablowych	7.5-13.8 mm	Temperatura pracy	-25 +55 °C
Rodzaj okablowania	Ze ?rub?	Rodzaj materia?u	Bezhalogenowe zgodnie z norm? EN 50267-2-2
Electrocod	2231	Próba roz?arzonym drutem	850 °C (elementy aktywne) – 650 °C (elementy bierne)
Ca?kowita liczba operacji	> 5000	Dopuszczalne przeci??enie	22 A
Zdolno?? wy??czania przy 1,1 Un	20 A	Rezystancja izolacji	> 10 M?
Twardo?? kulkowa	125 °C (elementy aktywne) – 80 °C (elementy bierne)		

DIMENSIONAL

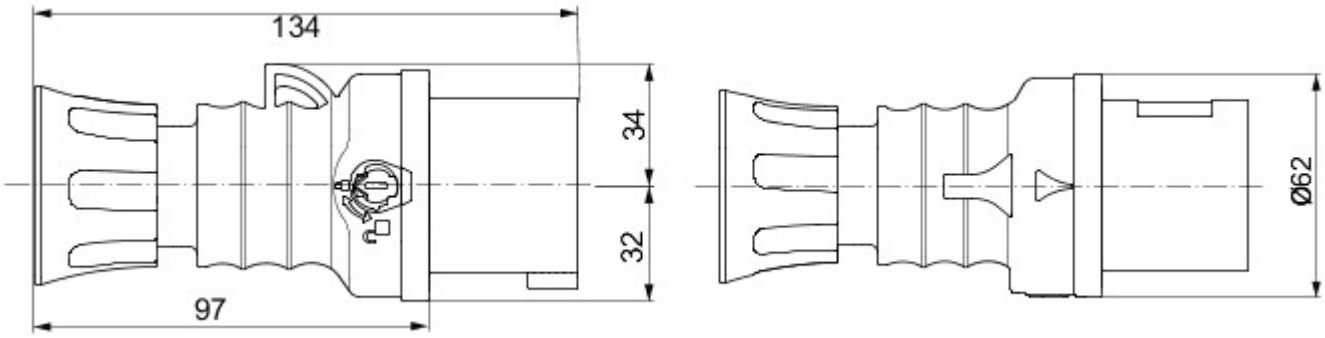

TECHNICAL SYMBOLOGY

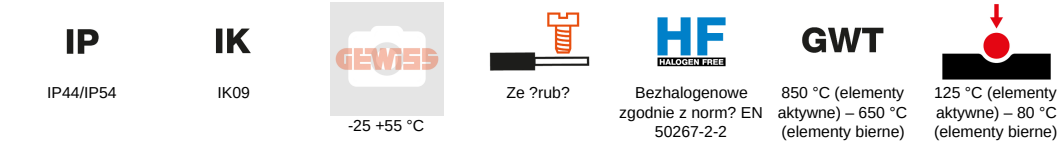

IP44/IP54 | IK09 | -25 +55 °C | Ze ?rub? | Bezhalogenowe zgodnie z norm? EN 50267-2-2 | 850 °C (elementy aktywne) – 650 °C (elementy bierne) | 125 °C (elementy aktywne) – 80 °C (elementy bierne)

STANDARDS/APPROVALS

UK CA EN 03 CE

GEWISS S.p.A. Via A. Volta, 1
24069 Cenate Sotto - Bergamo - Italy
tel. +39 035 94 61 11 fax +39 035 94 69 09

www.gewiss.com
sat@gewiss.com
Last update 28/04/2024

Data, measures, designs and pictures are shown only as informative purposes, and could be changed without previous notice