Product Data Sheet

GW66835

Seria IB

Seria produktów sk?adaj?ca si? z przemys?owych gniazd elektrycznych spe?niaj?cych wymagania normy IEC 60309 z mechaniczn? blokad? prze??cznika obrotowego, przeznaczonych do zastosowa? indywidualnych lub grupowych w podstawach modu?owych.. Solidna konstrukcja produktów i ich odporno?? na najpowszechniej stosowane czynniki chemiczne i atmosferyczne, jak równie? wysoki stopie? ochrony IP66, przyczyniaj? si? do tego, i? mo?na je stosowa? w niekorzystnych warunkach ?rodowiskowych, w których wyst?puj? krytyczne warunki atmosferyczne, chemiczne i mechaniczne (zagro?enie uderzeniami)..

Typ	Pionowy	Twardo?? kulkowa	80 °C
Odporno?? na uderzenia w temp. -20°C	20 J	Ochrona IP	IP66
Liczba biegunów	2P+E	Odporno?? na wstrz?sy	> IK10
Impulsy	50/60 Hz	Temperatura pracy	-25 +40 °C
Zabezpieczenia	Odpowiednie do zastosowa? modu?owych (6M)	Z puszk? montowan? podtynkowo	Nie
Electrocod	2222	Próba roz?arzonym drutem	850 °C
Kolor	?ó?ty	Pr?d znamionowy (A)	32
Odniesienia godz.	4	Pr?d wyj?ciowe	100-130 V
Typ Zastosowanie	Do wysokich obci??e?		

DIMENSIONAL

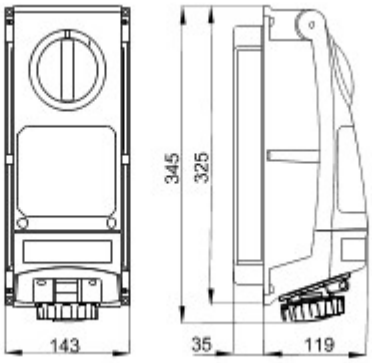

TECHNICAL SYMBOLOGY

80 °C

IP

IP66

IK

> IK10

-25 +40 °C

GWT

850 °C

STANDARDS/APPROVALS

03

GEWISS S.p.A. Via A. Volta, 1
24069 Cenate Sotto - Bergamo - Italy
tel. +39 035 94 61 11 fax +39 035 94 69 09

www.gewiss.com
sat@gewiss.com
Last update 29/04/2024

Data, measures, designs and pictures are shown only as informative purposes, and could be changed without previous notice