Product Data Sheet

GW68025N

Seria 68 Q-DIN

Kompletny system tablic o stopniu ochrony IP65 do rozdzia?u energii, do zastosowa? w sektorze us?ugowym, handlowym oraz budowlanym, dost?pny zarówno w stanie pustym, jak i okablowanym fabrycznie, spe?niaj?cy wymagania mi?dzynarodowej normy EN 61439-3 oraz EN 61439-4.. Tablice rozdzielcze umo?liwiaj? umieszczenie w nich gniazd elektrycznych montowanych podtynkowo oraz z blokad? elektryczn? do 63A. Dost?pne s? wersje z 5, 10, 14 lub 20 modu?ami DIN, a tak?e z dodatkowymi 14 i 20 modu?ami DIN, umo?liwiaj?cymi zwi?kszenie przestrzeni modu?owej wewn?trz rozdzielnic.. Istnieje mo?liwo?? przegl?du prze??czników w dowolnym momencie dzi?ki przezroczystym drzwiczkom z ergonomicznym uchwytem oraz zawiasowemu po??czeniu przodu tablicy, u?atwiaj?cemu okablowanie i konserwacj?.. Produkty Q-DIN doskonale nadaj? si? do zastosowa? stacjonarnych: monta? na?cienny lub na s?upie, jak równie? do zastosowa? przeno?nych: przy u?yciu uchwytu i elementu no?nego.. W celu zapewnienia niezawodnej pracy równie? w ?rodowiskach zewn?trznych, przy nara?eniu na d?ugotrwa?e dzia?anie promieni s?onecznych i niekorzystnych warunków pogodowych, tablice te s? równie? odporne na dzia?anie promieni UV i posiadaj? odpowiednie ?wiadectwo zgodno?ci z norm? EN 62208..

Kolor	Szary RAL 7035	Ochrona IP	IP65
Liczba modu?ów EN 50022	10	Gniazdo do obudowy	2 blokowane pionowe gniazda z podstaw? bezpiecznikow? 16-32A IP67
Monta? lampy	Do monta?u natynkowego	Moc moc A (W)	16
Moc moc B (W)	42	Zgodno?? z normami	EN 62208
Próba roz?arzonym drutem	650 °C	Odporno?? na wstrz?sy	IK08
Temperatura pracy	-25 +40 °C	Twardo?? kulkowa	70 °C
Klasa Izolacji	II	Wersja	Pusty

DIMENSIONAL

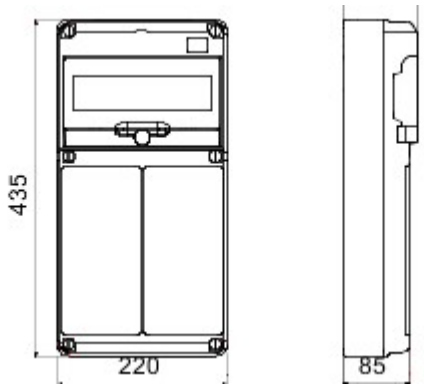

TECHNICAL SYMBOLOGY

STANDARDS/APPROVALS

GEWISS S.p.A. Via A. Volta, 1
24069 Cenate Sotto - Bergamo - Italy
tel. +39 035 94 61 11 fax +39 035 94 69 09

www.gewiss.com
sat@gewiss.com
Last update 26/04/2024

Data, measures, designs and pictures are shown only as informative purposes, and could be changed without previous notice