Product Data Sheet

GW44009

Seria 44 CE

Produkty z serii 44 CE stanowi? wodoszczelne puszki instalacyjne do monta?u natynkowego zgodne z normami EN 60670-1 (CEI 23-48) oraz IEC 60670-22 (CEI 23-94) oraz wykonane z technopolimerów o wysokiej wytrzyma?o?ci.. W tej serii produktów znajduj? si? wersje o stopniu ochrony IP44, IP55, IP56 z g?adkimi ?ciankami lub wyposa?one w d?awiki kablowe do szybkiego monta?u oraz ró?ne rodzaje pokryw: za?lepiaj?ce / przezroczyste, wkl?s?e / p?askie, wciskane / wkr?cane (wykonane z tworzywa sztucznego, równie? wkr?cane na 1/4 obrotu, lub wykonane z metalu).. Produkty dost?pne s? w wykonaniu z wielu rodzajów materia?ów samogasn?cych (do 960 °C w próbie roz?arzonym drutem). Nadaj? si? do przy??czy zwyk?ych, do zastosowa? specjalnych, a tak?e do zastosowa? przemys?owych..

Klasa Izolacji	II (zgodnie z normami IEC 61140)	Kolor	Szary RAL 7035
Ochrona IP	IP55	Materia?	Technopolimerowy GWPLAST 75
Odporno?? na wstrz?sy	IK08	Wymiary wewn?trzne LxHxD (mm)	300x220x120
Wej?cia Liczba otworów / Ø	12 / 48	?ruby pokrywy (liczba i typ)	4 izolacja, plombowane, na zawias
Zastosowanie	Zwyk?e przy??cza	Próba roz?arzonym drutem	650 °C
Pokrywka	P?aska wkr?cana	Temperatura robocza	-25 +60 °C
Rodzaj materia?u	Bezhalogenowe zgodnie z norm? EN 50267-2-2	Electrocod	02210
Twardo?? kulkowa	85 °C	Moment dokr?cania moment dokr?cania ?rub	1.8 Newton/Meter
?ciany	Z d?awikami kablowymi	Wyposa?enie dodatkowe do przywrócenia izolacji	GW44621, GW44622

DIMENSIONAL

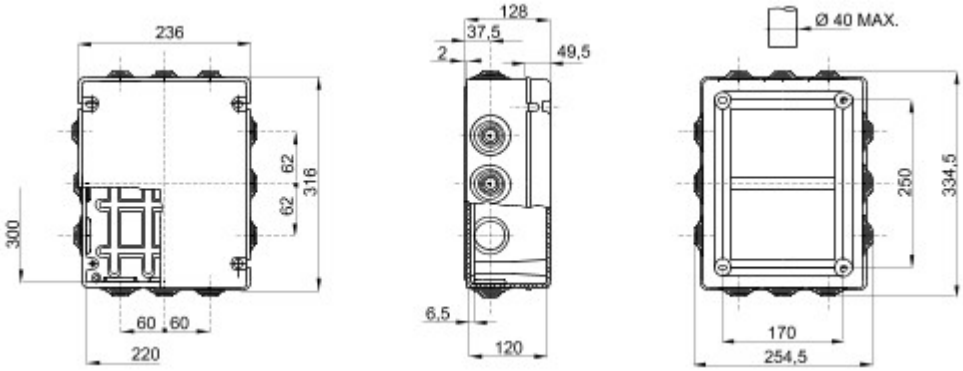

TECHNICAL SYMBOLOGY

II (zgodnie z normami IEC 61140)

IP

IP55

IK

IK08

GWT

650 °C

-25 +60 °C

Bezhalogenowe zgodnie z norm? EN 50267-2-2

85 °C

STANDARDS/APPROVALS

GEWISS S.p.A. Via A. Volta, 1
24069 Cenate Sotto - Bergamo - Italy
tel. +39 035 94 61 11 fax +39 035 94 69 09

www.gewiss.com
sat@gewiss.com
Last update 23/04/2024

Data, measures, designs and pictures are shown only as informative purposes, and could be changed without previous notice