# Scheda Tecnica Prodotto

## GW50673

GW FIT

Sistema di accessori e complementi per l'installazione elettrica per la realizzazione di impianti in ambito residenziale, terziario ed industriale. Il sistema è composto da elementi di fissaggio per tubi e cavi, pressacavi, accessori per tubi rigidi (Serie RK) e guaine flessibili (Serie DF). Completano il sistema un'ampia varietà di fascette e morsettiere (Serie 52 FS e Serie 44).

| | | | |
|---|---|---|---|
| Colore | Grigio RAL 7035 | Caratteristiche | Tubo installato radente al muro |
| Descrizione | Graffetta | Resistenza al filo incandescente | 750 °C |
| Per tubi Ø esterno (mm) | 25 | Tipo | Singola |
| Temperatura di impiego | -5 +60 °C | Codice Electrocod | 21221 |
| Normativa | EN 61386-1 (per quanto applicabili) | | |

## DIMENSIONALE

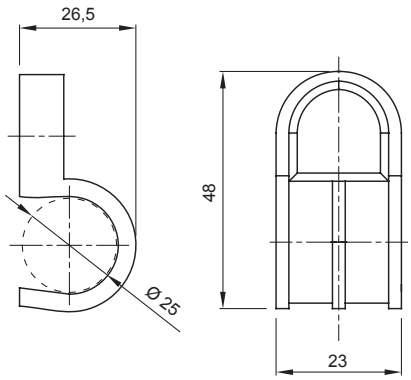


## SIMBOLOGIA TECNICA

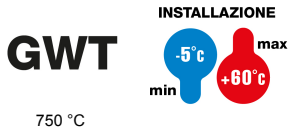


GEWISS S.p.A. Via Domenico Bosatelli 1
24069 Cenate Sotto - Bergamo - Italy
tel. +39 035 94 61 11 fax +39 035 94 69 09

www.gewiss.com
sat@gewiss.com
aggiornamento del 19/04/2024

Dati, misure, disegni e foto sono riportati a mero titolo informativo e aggiornati al . Potranno essere modificati in ogni momento.