Produktdatenblatt

GW46569

Baureihe 46

Zubehör und Zusatzgeräte für die Schaltschränke der Baureihe 46.

Farbe	Grau ähnlich RAL 7035	Für Verteiler BxH (mm)	800x1060
Geeignet für	46QP - 46QM - 46QX	Electrocod	0303
Material Scharnier	Metall		

Abmessungen

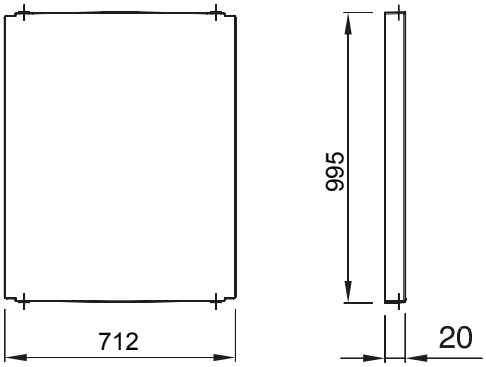

Gewiss Deutschland GmbH
Industriestrasse 2 - D-35799 Merenberg
Tel: +49 6471 501 0
Fax:+49 6471 501 636

www.gewiss.com
sat@gewiss.com
Letze Überarbeitung 25/04/2024

Daten, Messwerte, Zeichnungen und Bilder sind nur als informativ anzusehen und können jederzeit ohne Ankündigung geändert werden