Scheda Tecnica Prodotto

GWF1611MN830

ELIA PL

ELIA PL è una plafoniera LED per l'illuminazione di uffici, disponibile in versione quadrata o rettangolare con cornice in alluminio pressofuso verniciato a polveri bianco e due tipologie di schermo in PMMA, una a microprismi ad alta efficienza con UGR minore di 19 e una opale con UGR 22. ELIA PL può essere installato ad incasso in controsoffitti a pannelli standard o può essere montato a plafone o a sospensione grazie agli accessori forniti separatamente. La famiglia prevede le varianti con temperatura di colore 3.000K (bianco caldo) o 4.000K (bianco neutro), indice di resa cromatica maggiore di 80 o maggiore di 90 e alimentatore elettronico separato, fornito in kit, nelle versioni On/Off o DALI. ELIA PL è facile da installare grazie al connettore per il cablaggio elettrico per il collegamento con l'alimentatore remoto e al peso ridotto.

INFORMAZIONI GENERALI	-
Contesto	Illuminazione di interni
Tipo di apparecchio	Apparecchio a LED modulare
Applicazione	Interno
Codice digitale univoco (Datamatrix)	Attualmente non presente
Colore	Bianco
Sorgente	LED
Potenza assorbita	33 W
Durata di vita LED	L80B50 (Tq25°) = 50.000h
Peso (kg)	2.4
Garanzia	5 anni
Temperatura di stoccaggio	-20°C +65°C
Temperatura di esercizio	-20°C +45°C
MATERIALI	-
Corpo	Alluminio
Schermo	PMMA
Gruppo ottico	Diffusore microprismatico ad alta efficienza
Guarnizioni	-
Gancio di chiusura	-
Viti esterne	-
Finitura colore	Verniciato a polveri
CERTIFICAZIONI E CLASSIFICAZIONI	-
Classificazione	-
Apparecchio a ridotta temperatura superficiale	-
Certificazione DIN 18032-3	Non disponibile
IPEA	-
Classe isolamento	II
Grado di protezione	IP20 - IP40
Resistenza agli urti	IK03
Resistenza al filo incandescente	650 °C

CARATTERISTICHE OTTICHE E ILLUMINOTECNICHE	-
Ottica	Microprismatico
Controllo abbagliamento e luminanza	UGR<19
Flusso luminoso apparecchio (lm)	4000
Efficienza luminosa (lm/W)*	121
Temperatura di colore	3000 K
Indice di resa cromatica	CRI 80
Tolleranza cromatica	SDCM = 3
Classe fotobiologica	RG0
Norma di riferimento	EN 60598-1; EN 60598-2-2; IEC/TR 62778; EN 62493
CARATTERISTICHE ELETTRICHE E GESTIONE DELLA LUCE	-
Tensione di alimentazione	220-240 V
Frequenza nominale (Hz)	50 / 60
Alimentatore	Esterno - Incluso
Failure rate alimentatore	F025 (Tq=25°C) = 50.000 h
Dispositivo di protezione	DM 1 kV
Sistema di controllo	DALI
INSTALLAZIONE E MANUTENZIONE	-
Tipo di installazione	Ad incasso (a plafone e a sospensione tramite accessori ordinabili separatamente)
Inclinazione	Con accessorio per sospensione tramite regolazione cavi
Cablaggio	Con morsetto sul driver di alimentazione
Fissaggio	Ad appoggio o tramite accessori ordinabili separatamente
Sostituibilità sorgente luminosa	Non sostituibile
Sostituibilità unità di alimentazione	Da personale specializzato
Vano di alimentazione	-
Superficie massima esposta al vento	-
	-
	-
	-
	-

DIMENSIONALE

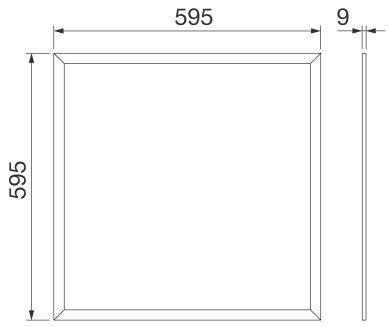

CURVA FOTOMETRICA

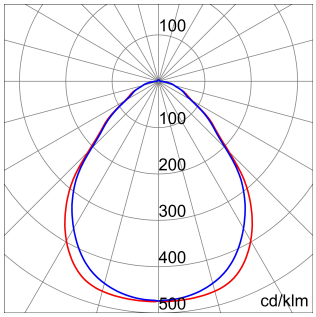

SIMBOLOGIA TECNICA

IP	IK	GWT
IP20 - IP40	IK03	650 °C

Dati, misure, disegni e foto sono riportati a mero titolo informativo e aggiornati al 26/04/2024. Potranno essere modificati in ogni momento, per cui si invita sempre a prendere visione all'ultima versione pubblicata sul sito www.gewiss.com. Flussi e potenze sono soggetti a una tolleranza di +/- 10%. Salvo diversa indicazione, i valori si riferiscono a una temperatura ambiente di 25 ° C. I termini di garanzia sono pubblicati all'indirizzo https://www.gewiss.com/it/en/company/landingpage/led-warranty. - 1 of 2

MARCHI/APPROVAZIONI

Dati, misure, disegni e foto sono riportati a mero titolo informativo e aggiornati al 26/04/2024. Potranno essere modificati in ogni momento, per cui si invita sempre a prendere visione all'ultima versione pubblicata sul sito www.gewiss.com. Flussi e potenze sono soggetti a una tolleranza di +/- 10%. Salvo diversa indicazione, i valori si riferiscono a una temperatura ambiente di 25 ° C. I termini di garanzia sono pubblicati all'indirizzo https://www.gewiss.com/it/en/company/landingpage/led-warranty.