Scheda Tecnica Prodotto

GWS3258T30K

Articoli in esaurimento

Smart [3] è una plafoniera IP66/69 a LED EPI UP con wire bonding, disponibile in 3000K, 4000K e 5700K e CRI ≥80. Corpo IK08 in policarbonato autoestinguente colorato RAL7035, per applicazioni industriali ed ideale per aree produttive, magazzini, aree logistiche e può sostituire apparecchi fluorescenti e lowbay fino a 6,500lm. Disponibile nelle dimensioni 800, 1200, 1600mm, potenze da 15W a 50W, flussi da 1.700lm a 6.500lm, con alimentazione integrata On/Off o DALI e 2 differenti soluzioni ottiche con schermo trasparente o opale in policarbonato autoestinquente stabilizzato agli UV con ottima trasmittanza. La versione con cablaggio passante ha componenti di connessione meccanica ed elettrica precablata, con massimo 25 apparecchi installati in fila continua. È possibile installare l'apparecchio a sospensione e a parete, accessori staffa GW con inclinazione di 30°o 45° sull'asse verticale. Su tutte le versioni è disponibile una versione con kit emergenza.

INFORMAZIONI GENERALI	-
Contesto	Illuminazione di magazzini, parcheggi coperti e locali produttivi industriali
Tipo di apparecchio	Apparecchio a LED per illuminazione generale
Applicazione	Interno
Codice digitale univoco (Datamatrix)	Datamatrix
Colore	Grigio (RAL 7035)
Sorgente	LED
Potenza assorbita	50 W
Durata di vita LED	L90B10(Tq25°C)=45.000h; L80B10(Tq25°C)=92.000h; L80B10 (Tq50°C)=81.000h
Peso (kg)	2.5
Garanzia	5 anni
Temperatura di stoccaggio	-25 +80 °C
Temperatura di esercizio	-25 +50 °C
MATERIALI	-
Corpo	Policarbonato
Schermo	Policarbonato stabilizzato agli UV
Gruppo ottico	Integrato nello schermo
Guarnizioni	Sigillante depositato a CNC
Gancio di chiusura	-
Viti esterne	-
Finitura colore	PC colorato in pasta RAL7035
CERTIFICAZIONI E CLASSIFICAZIONI	-
Classificazione	-
Apparecchio a ridotta temperatura superficiale	Sì
Certificazione DIN 18032-3	Non disponibile
IPEA	-
Classe isolamento	II
Grado di protezione	IP66/IP69
Resistenza agli urti	IK08
Resistenza al filo incandescente	850 °C

CARATTERISTICHE OTTICHE E ILLUMINOTECNICHE	-
Ottica	Trasparente microprismato
Controllo abbagliamento e luminanza	UGR ≤ 25 (4H/4H)
Flusso luminoso apparecchio (lm)	6400
Efficienza luminosa (lm/W)*	128
Temperatura di colore	3000 K
Indice di resa cromatica	CRI>80
Tolleranza cromatica	SDCM = 3
Classe fotobiologica	RG0
Norma di riferimento	EN60598-1; IEC 62778; IEC62471
CARATTERISTICHE ELETTRICHE E GESTIONE DELLA LUCE	-
Tensione di alimentazione	220 - 240 V
Frequenza nominale (Hz)	50/60 Hz
Alimentatore	Incluso
Failure rate alimentatore	F10 = 100.000h Tq25°C
Dispositivo di protezione	DM 1KV / CM 2KV
Sistema di controllo	Stand Alone - On / Off
INSTALLAZIONE E MANUTENZIONE	-
Tipo di installazione e montaggio	Plafone - Parete - Sospensione
Inclinazione	Con staffa di fissaggio
Cablaggio	Con connettore stagno Gw connect
Fissaggio	Supporto in acciaio INOX
Sostituibilità sorgente luminosa	Non sostituibile
Sostituibilità unità di alimentazione	Non sostituibile
Vano di alimentazione	Integrato
Superficie massima esposta al vento	-
	-
	-
	-
	-

DIMENSIONALE

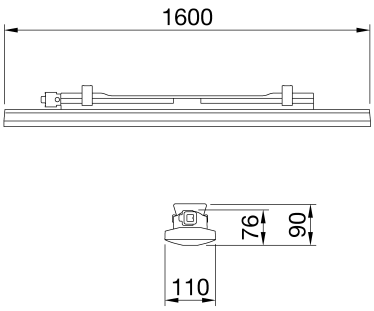

CURVA FOTOMETRICA

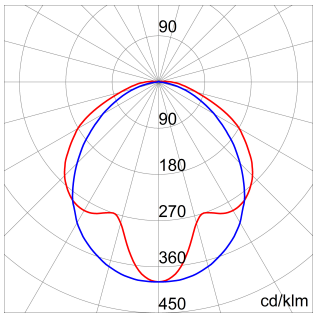

SIMBOLOGIA TECNICA

IP	IK	GWT
IP66/IP69	IK08	850 °C

Dati, misure, disegni e foto sono riportati a mero titolo informativo e aggiornati al 12/10/2024. Potranno essere modificati in ogni momento, per cui si invita sempre a prendere visione all'ultima versione pubblicata sul sito www.gewiss.com. Flussi e potenze sono soggetti a una tolleranza di +/- 10%. Salvo diversa indicazione, i valori si riferiscono a una temperatura ambiente di 25 ° C. I termini di garanzia sono pubblicati all'indirizzo https://www.gewiss.com/it/en/company/landingpage/led-warranty.

Scheda Tecnica Prodotto

GWS3258T30K

Articoli in esaurimento

MARCHI/APPROVAZIONI

Dati, misure, disegni e foto sono riportati a mero titolo informativo e aggiornati al 12/10/2024. Potranno essere modificati in ogni momento, per cui si invita sempre a prendere visione all'ultima versione pubblicata sul sito www.gewiss.com. Flussi e potenze sono soggetti a una tolleranza di +/- 10%. Salvo diversa indicazione, i valori si riferiscono a una temperatura ambiente di 25 ° C. I termini di garanzia sono pubblicati all'indirizzo https://www.gewiss.com/it/en/company/landingpage/led-warranty.